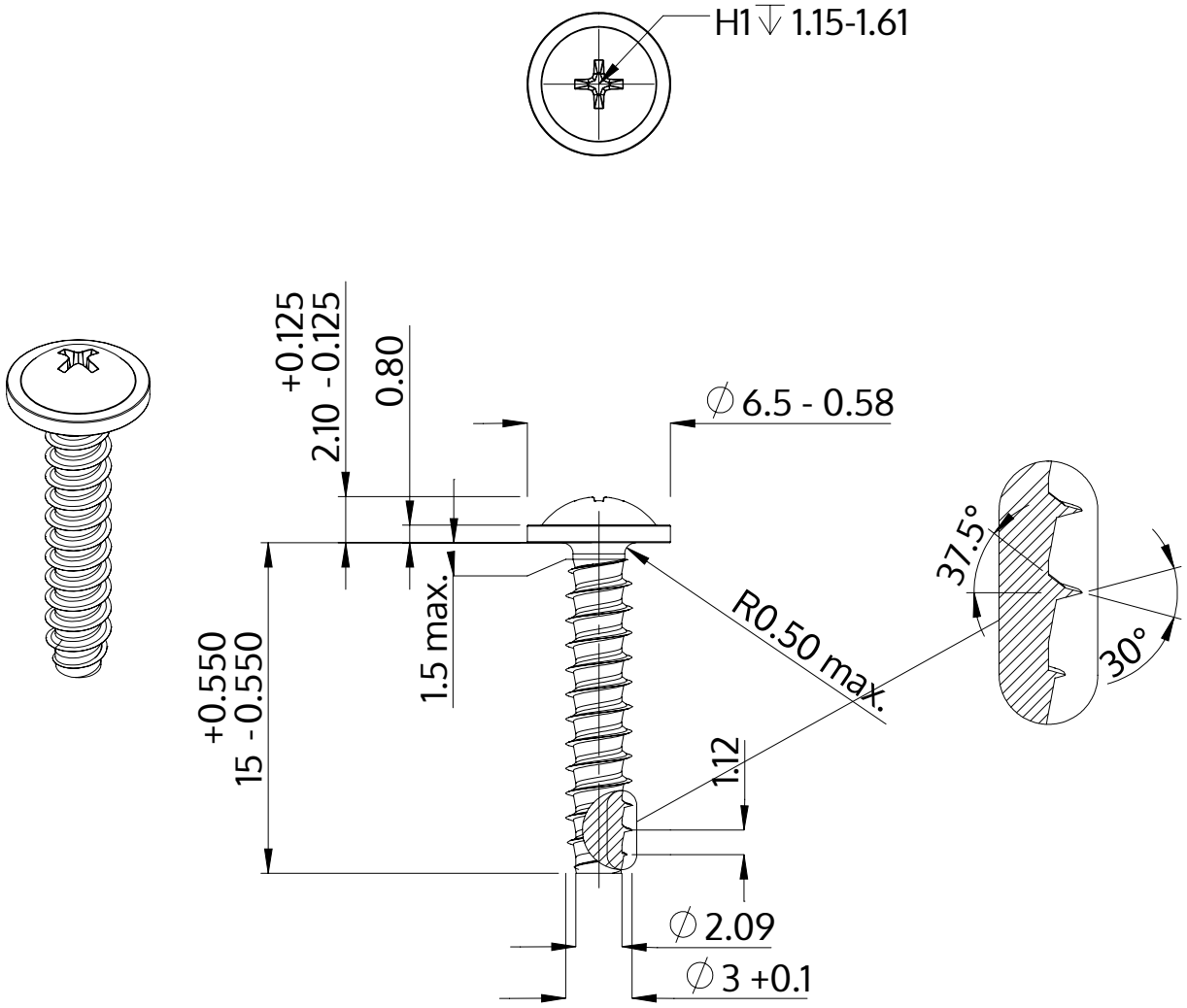


| | |
|---|---|
| Описание | STP31 3.0x15.0 - H1 |
| Материал | Нержавеющая сталь A4 |
| Поверхность | Светлый отжиг и пассивация |
| Вес | 0.786 kg / 1000 Штука |

| | | |
|---|---|---|
| SCREWERK | **STP310300150C** | |
| Метрический чертеж A4 | Шкала 3:1 | 2024-10 |