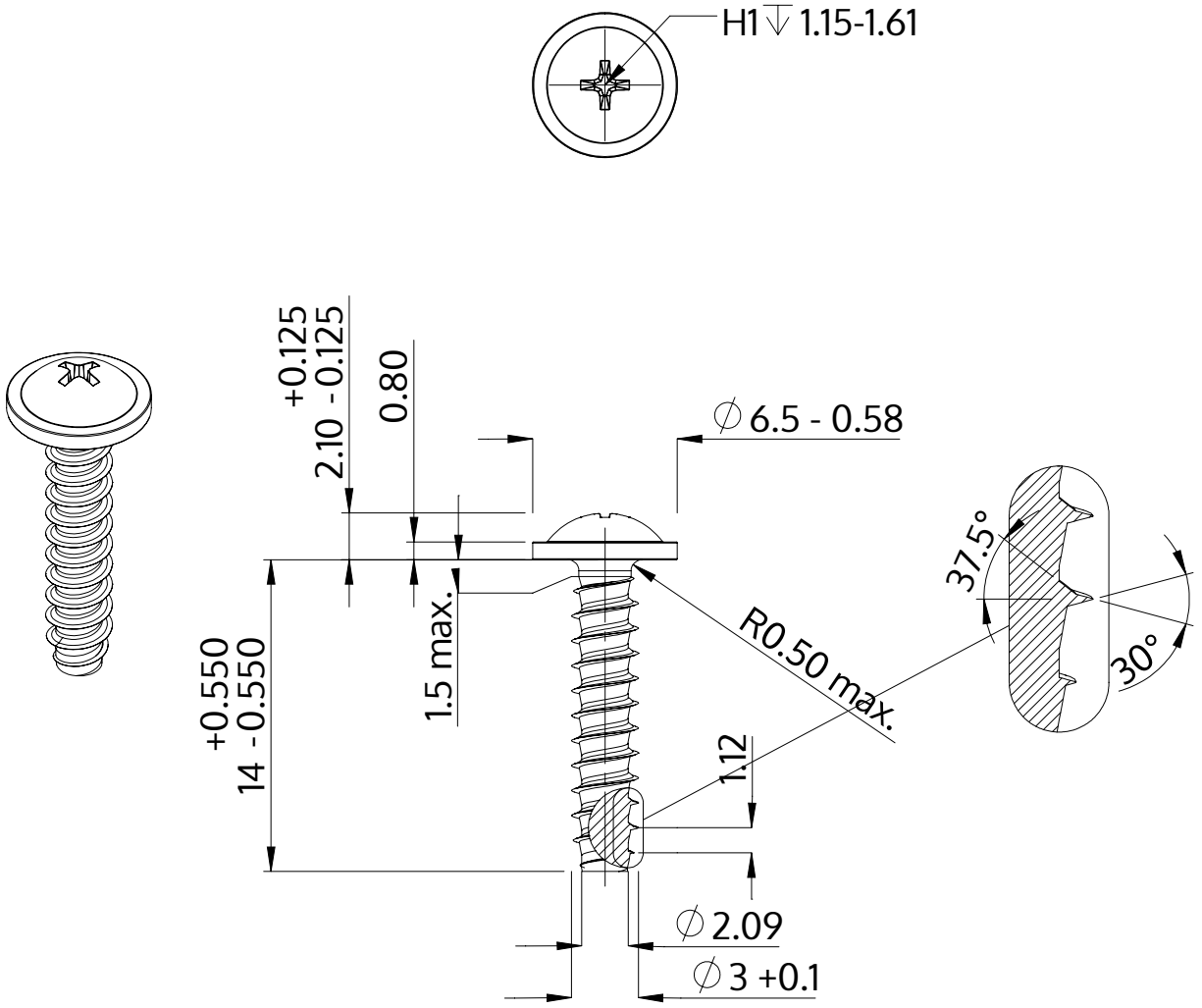

Descrição	STP31 3.0x14.0 - H1
Material	aço, endurecido
Superfície	zincado 5-7 µm, galvanizado, azul / passivado transparente
Peso	0.752 kg / 1000 peças

SCREWERK	**STP310300140S**	
Desenho Métrico A4	Escala 3:1	2024-10