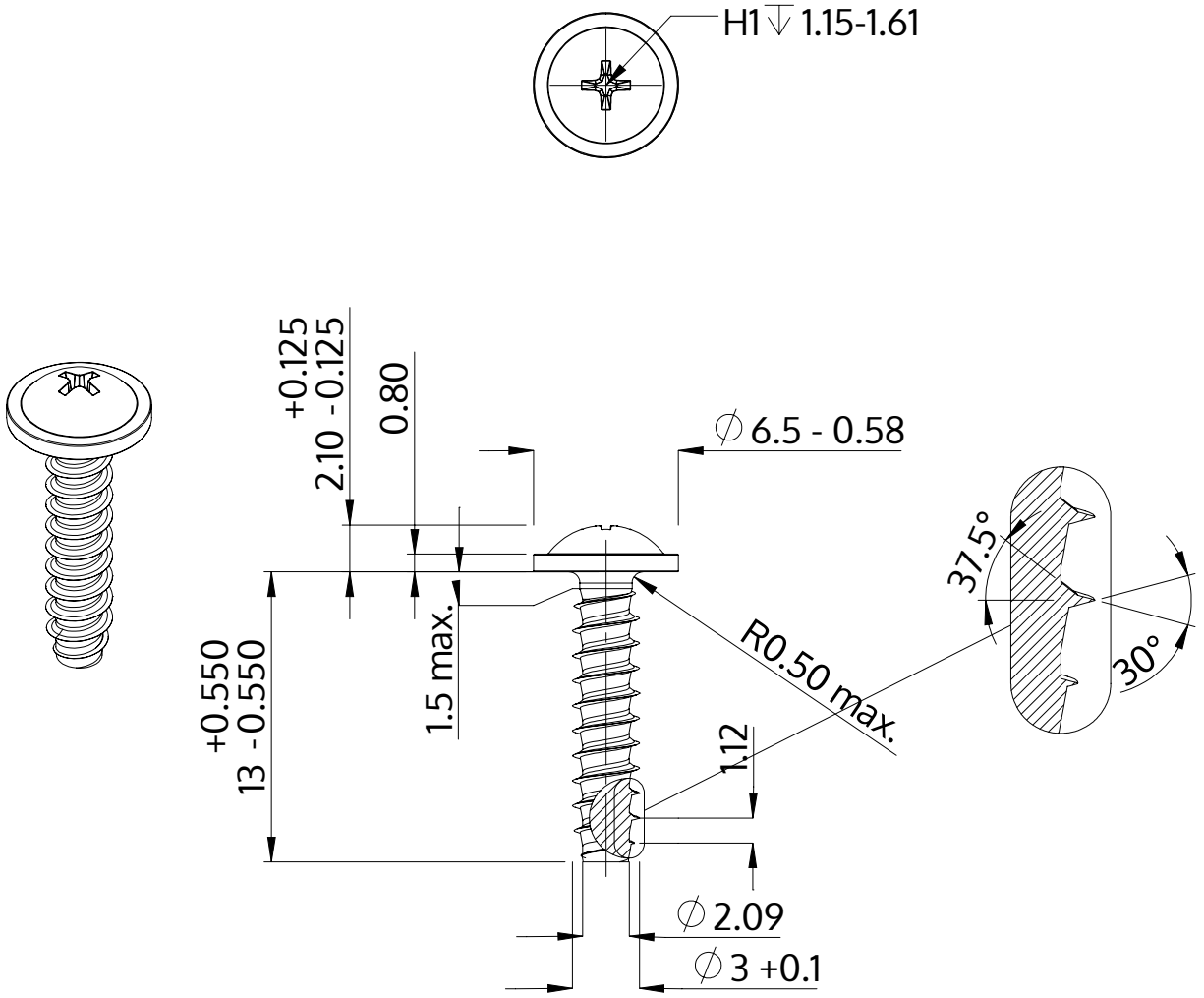

Descrição	STP31 3.0x13.0 - H1
Material	inox A2
Superfície	Decapado e passivado
Peso	0.718 kg / 1000 peças

SCREWERK	**STP310300130E**	
Desenho Métrico A4	Escala 3:1	2024-10