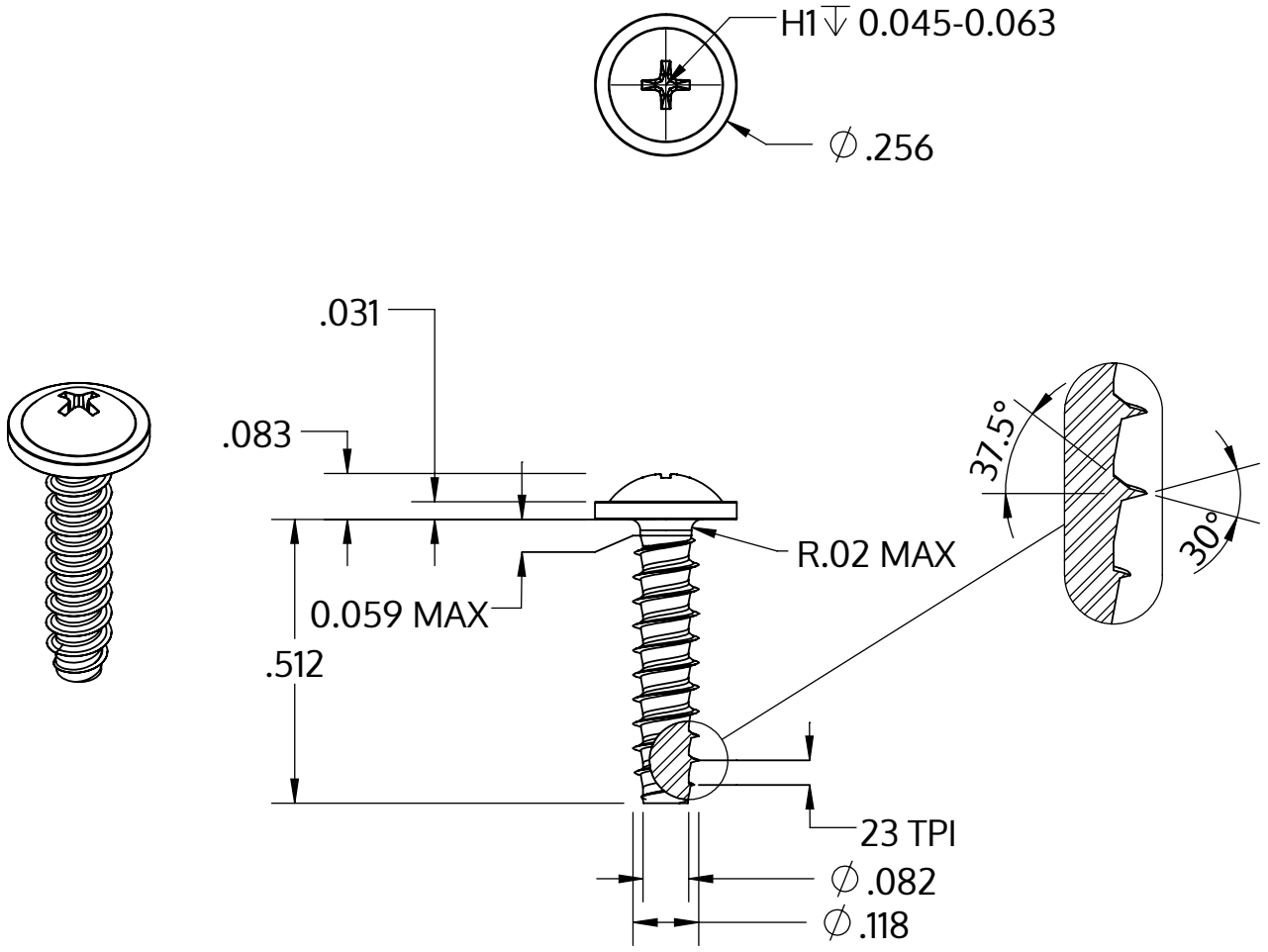

Metric size	M3 x 1.12 mm
US size (converted)	#4-23
	Tolerances [inch]
Length	+/- 0.021
Head diameter	+0 / -0.022
Head height	+/- 0.004
Thread diameter	+0.003 / -0

Beskrivelse	STP31 3.0x13.0 - H1
Materiale	Ædelstål A2
Overflade	blank, bejdset og passiveret
Vægt	0.718 kg / 1000 stykke

SCREWERK	**STP310300130E**	
_Zoll Zeichnung Größe A	Skalering 3:1	2024-10