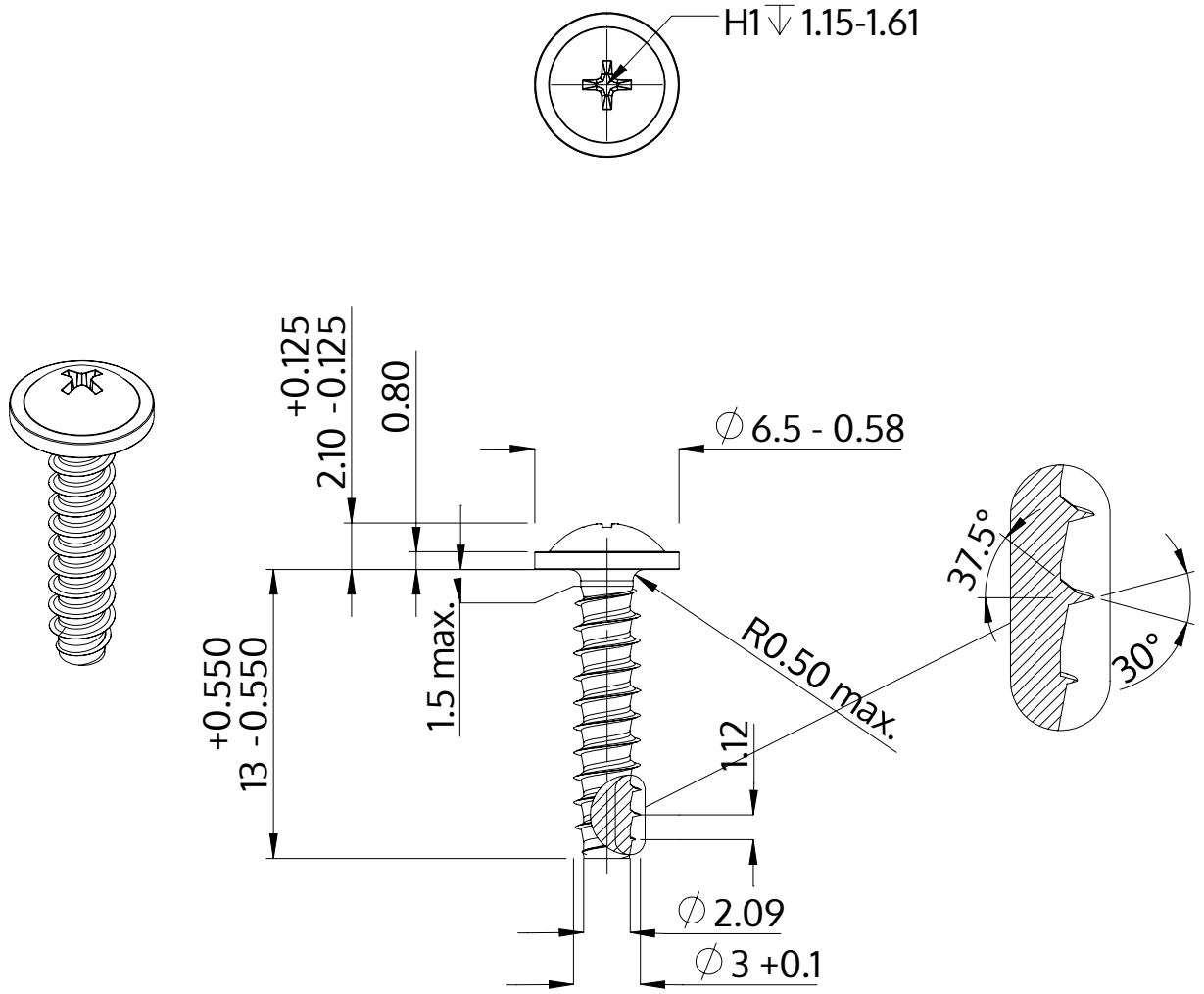

Beskrivelse	STP31 3.0x13.0 - H1
Materiale	Ædelstål A2
Overflade	blank, bejdset og passiveret
Vægt	0.718 kg / 1000 stykke

SCREWERK	**STP310300130E**	
Metrisk tegning A4	Skalering 3:1	2024-10