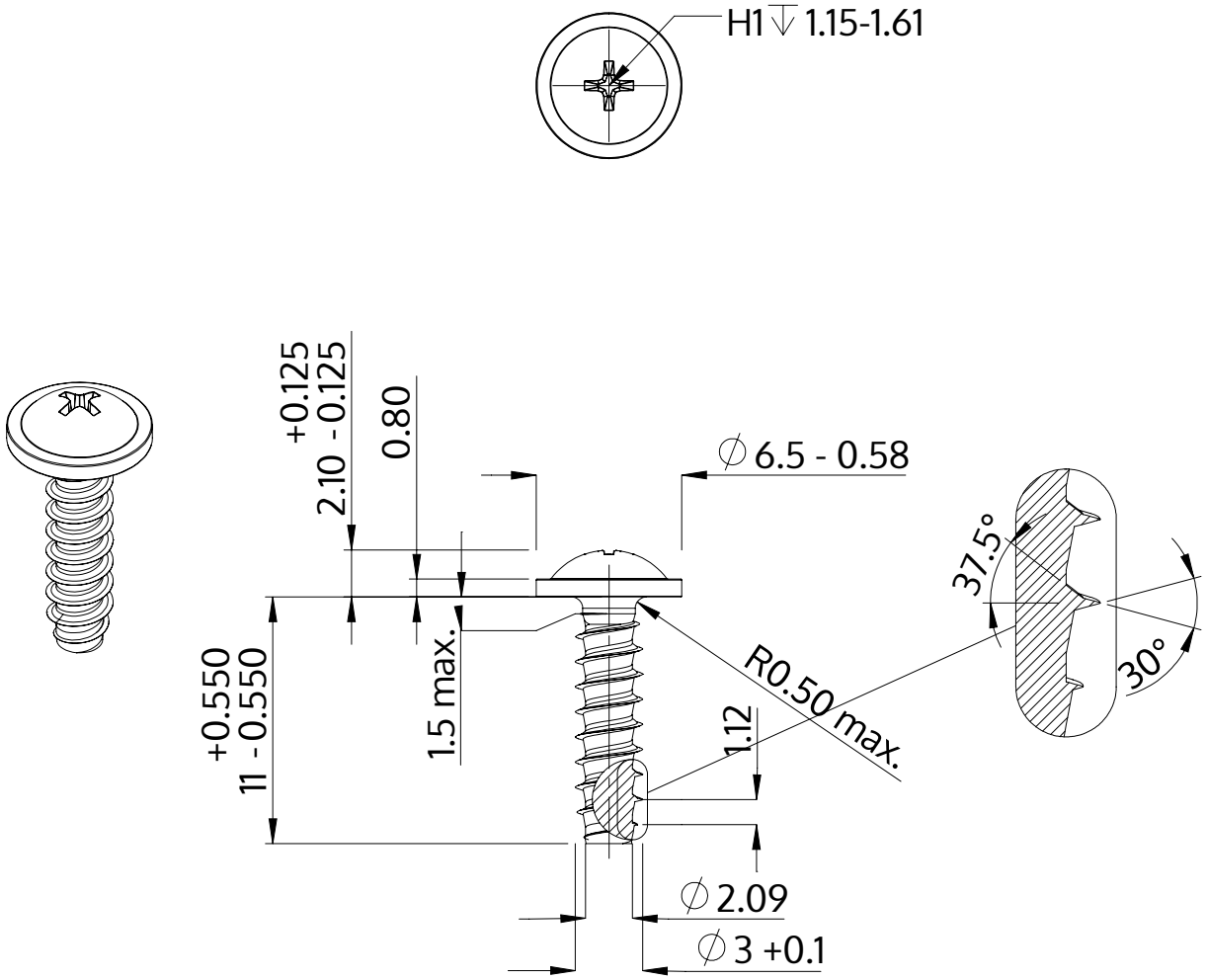


| | |
|---|---|
| Descriere | STP31 3.0x11.0 - H1 |
| Material | oţel inoxidabil A2 |
| Exterior | neacoperit, murat și pasivat |
| Greutate | 0.650 kg / 1000 unități |

| | | |
|---|---|---|
| SCREWERK | **STP310300110E** | |
| Desen metric A4 | Scalarea None:1 | 2024-04 |