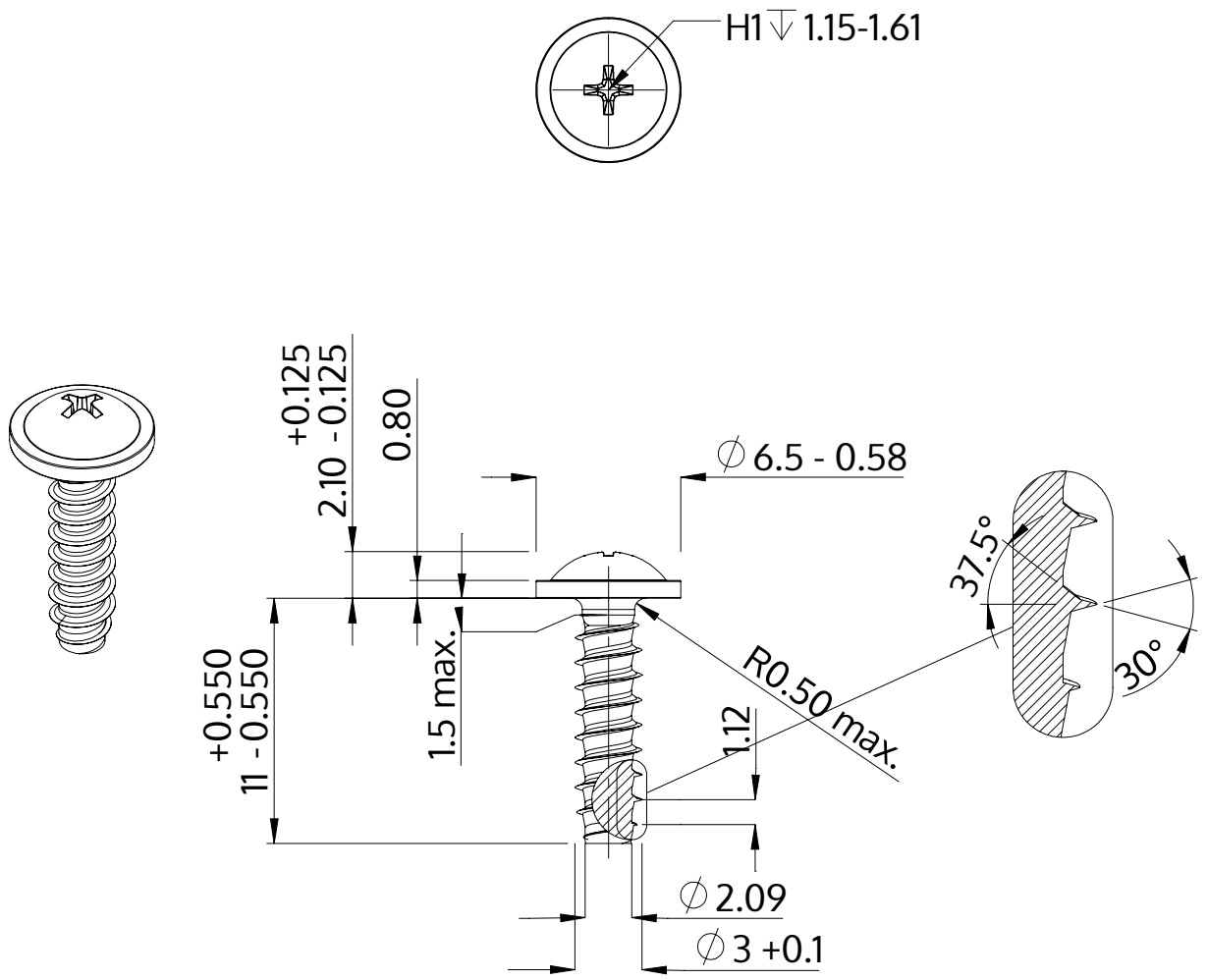

Описание	STP31 3.0x11.0 - H1
Материал	неръждаема стомана A4
Повърхност	гланциран, полиран, пасиваран
Тегло	0.650 kg / 1000 Бройка

SCREWERK	**STP310300110C**	
Метричен дизайн A4	Мащаб 3:1	2024-10