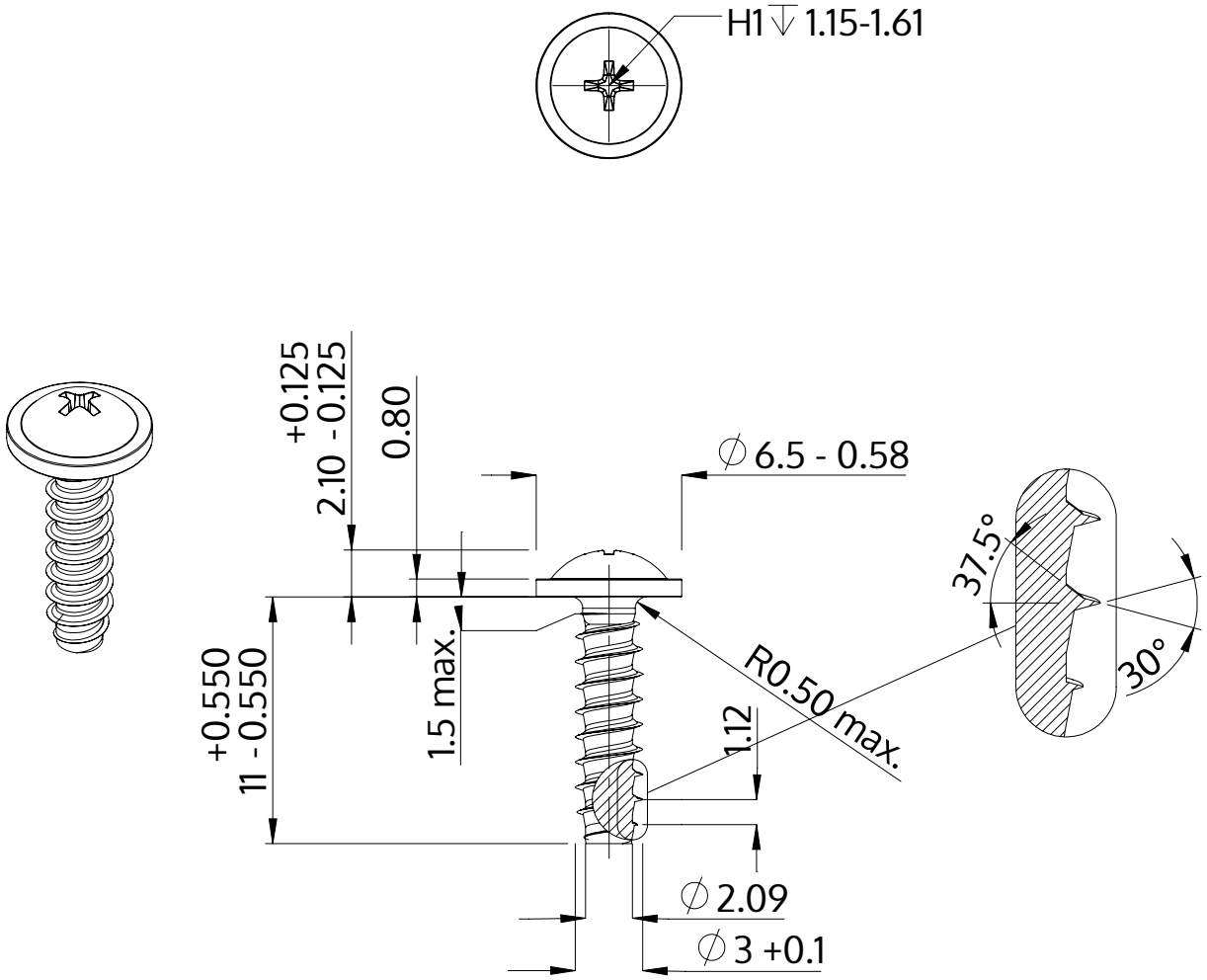

Popis	STP31 3.0x11.0 - H1
Materiál	Temperovaná ocel
Povrch	ZiNi černá-pasivovaná+temperovaná+utěsněná
Hmotnost	0.650 kg / 1000 Kus

SCREWERK	**STP310300110B**	
Metric výkres A4	Měřítko 3:1	2024-10