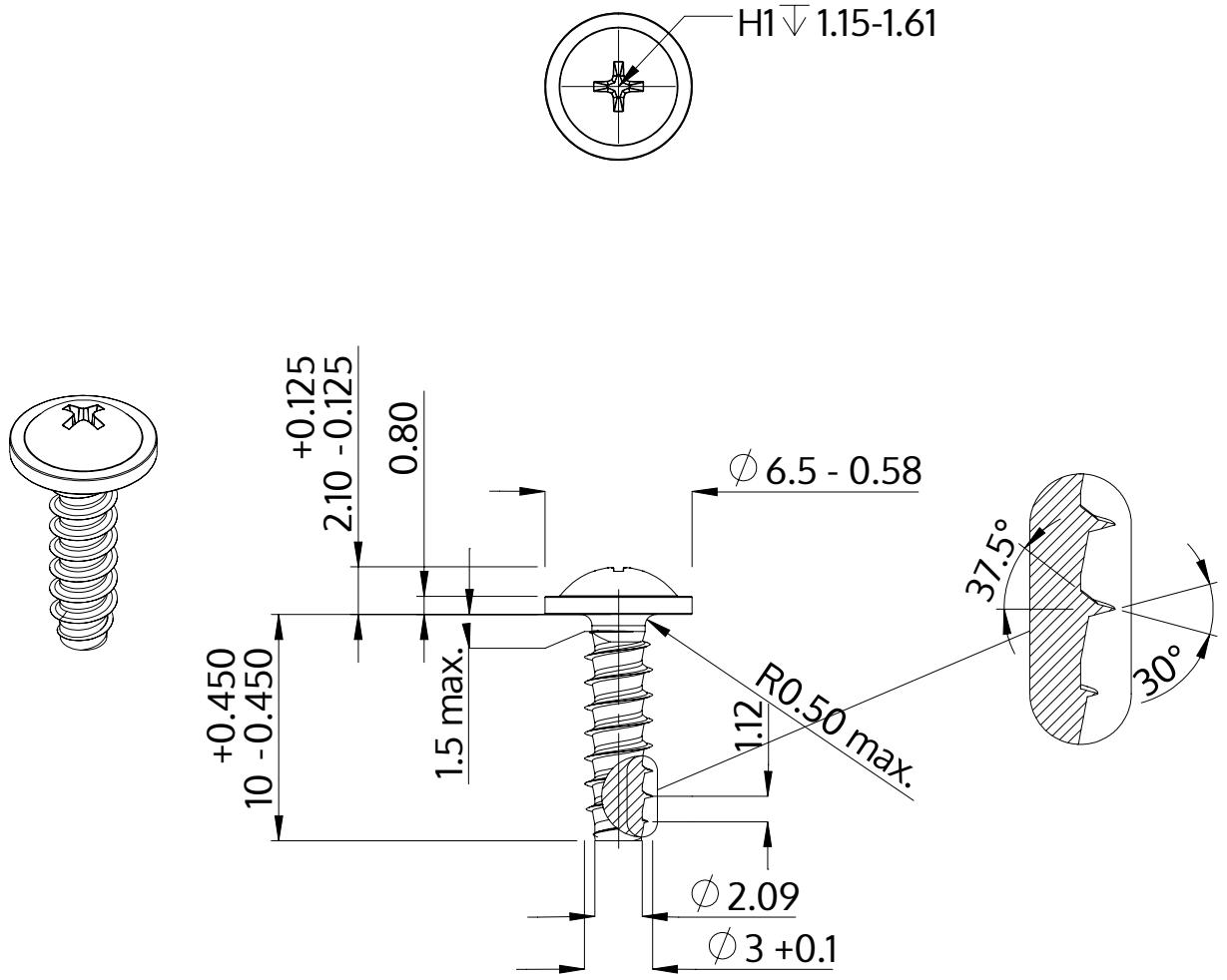


| | |
|---|---|
| Beschrijving | STP31 3.0x10.0 - H1 |
| Materiaal | roestvrij staal A2 |
| Oppervlak | blank, geetst en gepassieveerd |
| Gewicht | 0.616 kg / 1000 stuk |

| | | |
|---|---|---|
| SCREWERK | **STP310300100E** | |
| Metrische tekening A4 | Schaal 3:1 | 2024-10 |