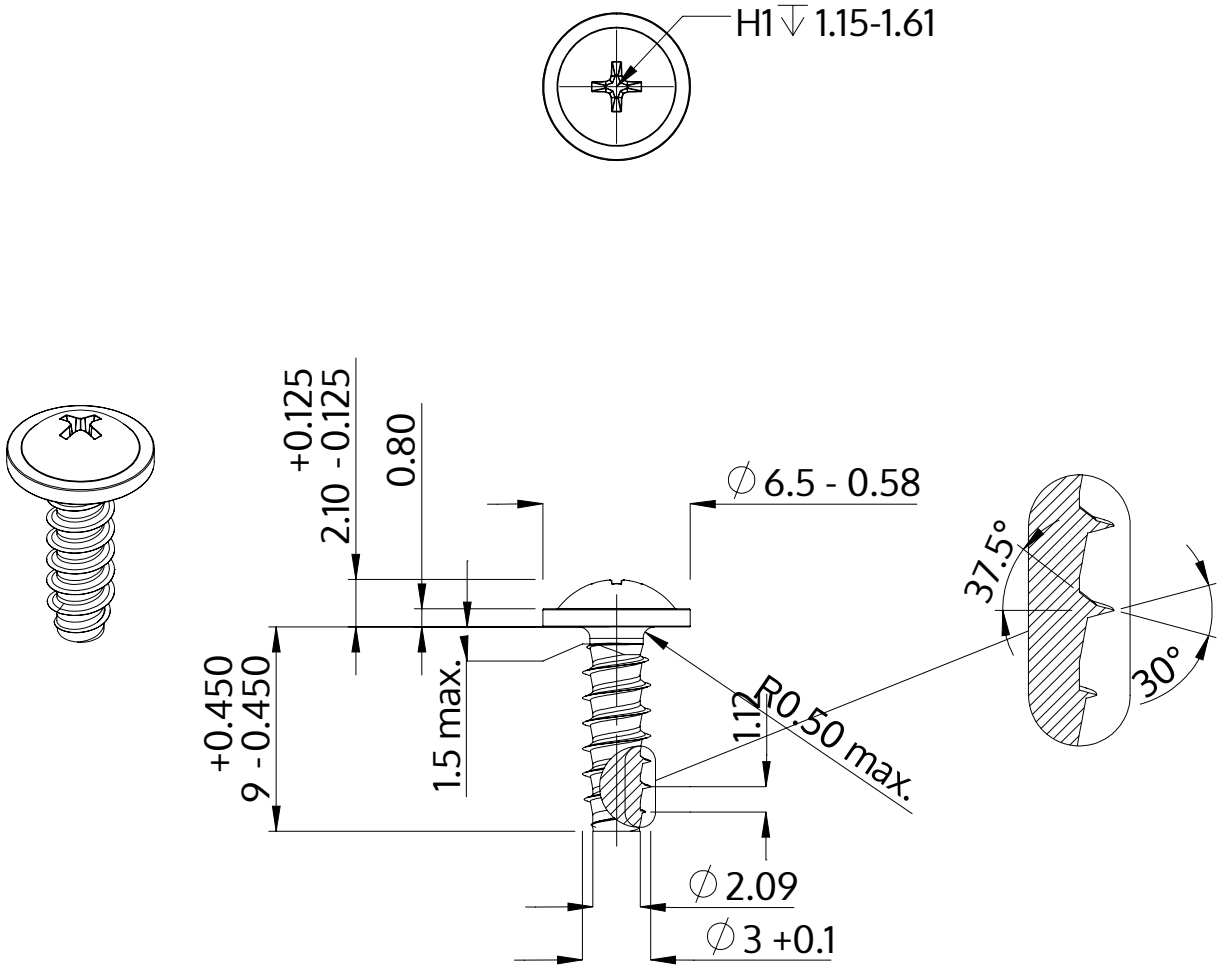

Açıklaması	STP31 3.0x9.0 - H1
Malzeme	Çelik, sertleştirilmiş
Kaplama	galvanizli 5-7 µm, temperliö mavi / şeffaf pasifleştirilmiştir
Ağırlık	0.582 kg / 1000 Adet

SCREWERK	**STP310300090S**	
Metrik çizim A4	Ölçeklendirme 3:1	2024-05