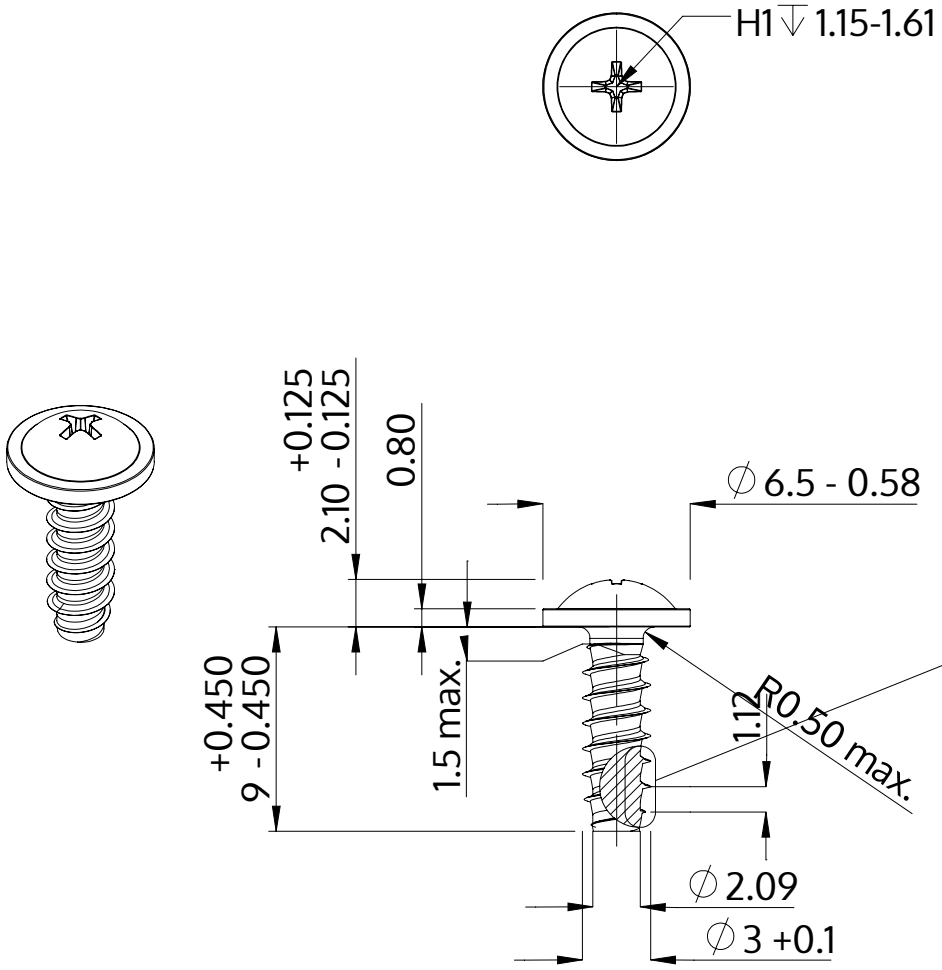

Description	STP31 3.0x9.0 - H1
Matière	acier inoxydable A2
Surface	brillant décapé et passivé
Poids	0.582 kg / 1000 Unité

SCREWERK	**STP310300090E**	
Dessin métrique A4	Redimensionner 3:1	2024-10