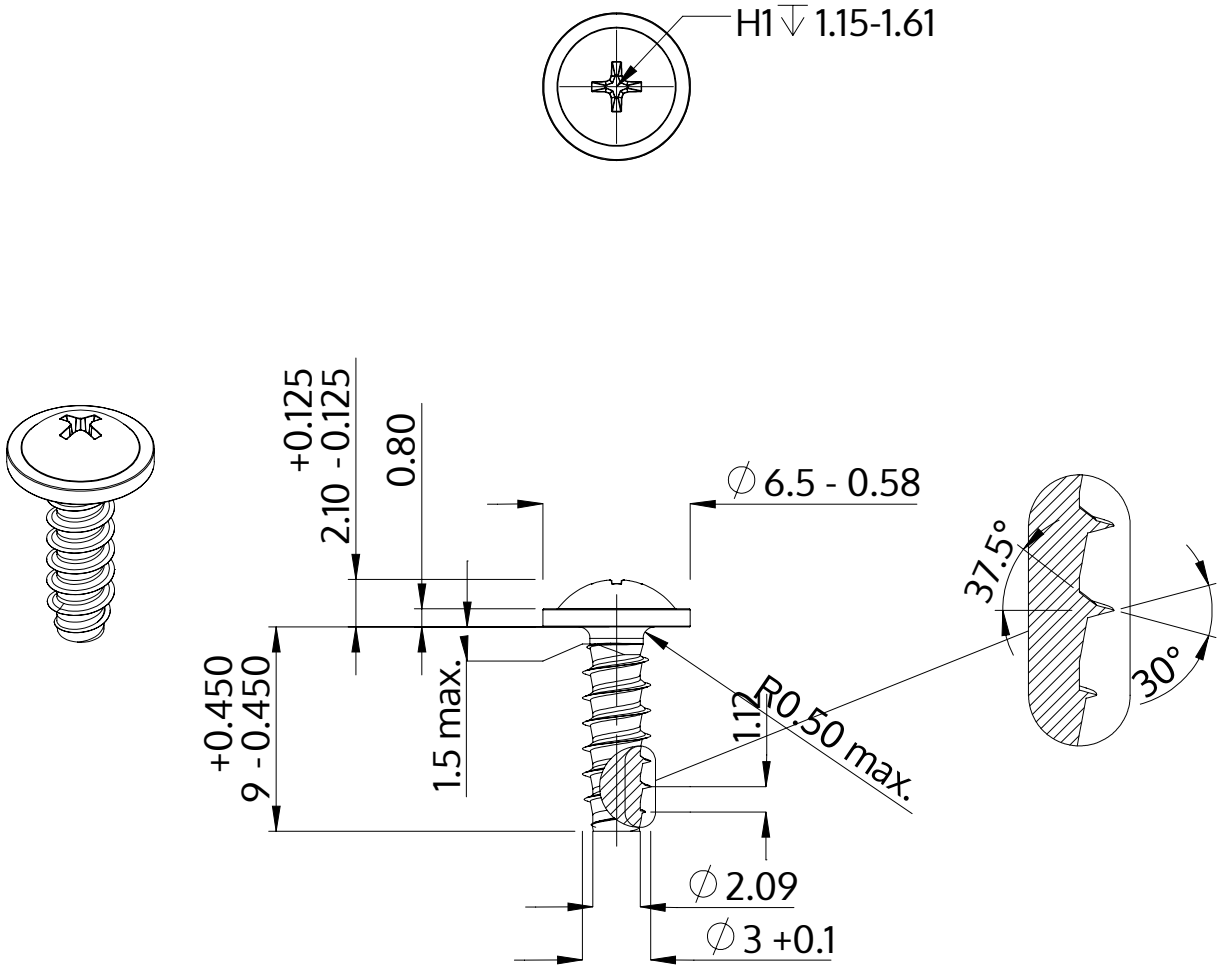

Beschrijving	STP31 3.0x9.0 - H1
Materiaal	veredeld staal
Oppervlak	ZnNi zwart-gepassiveerd, getempert, verzegeld
Gewicht	0.582 kg / 1000 stuk

SCREWERK	**STP310300090B**	
Metrische tekening A4	Schaal None:1	2024-04