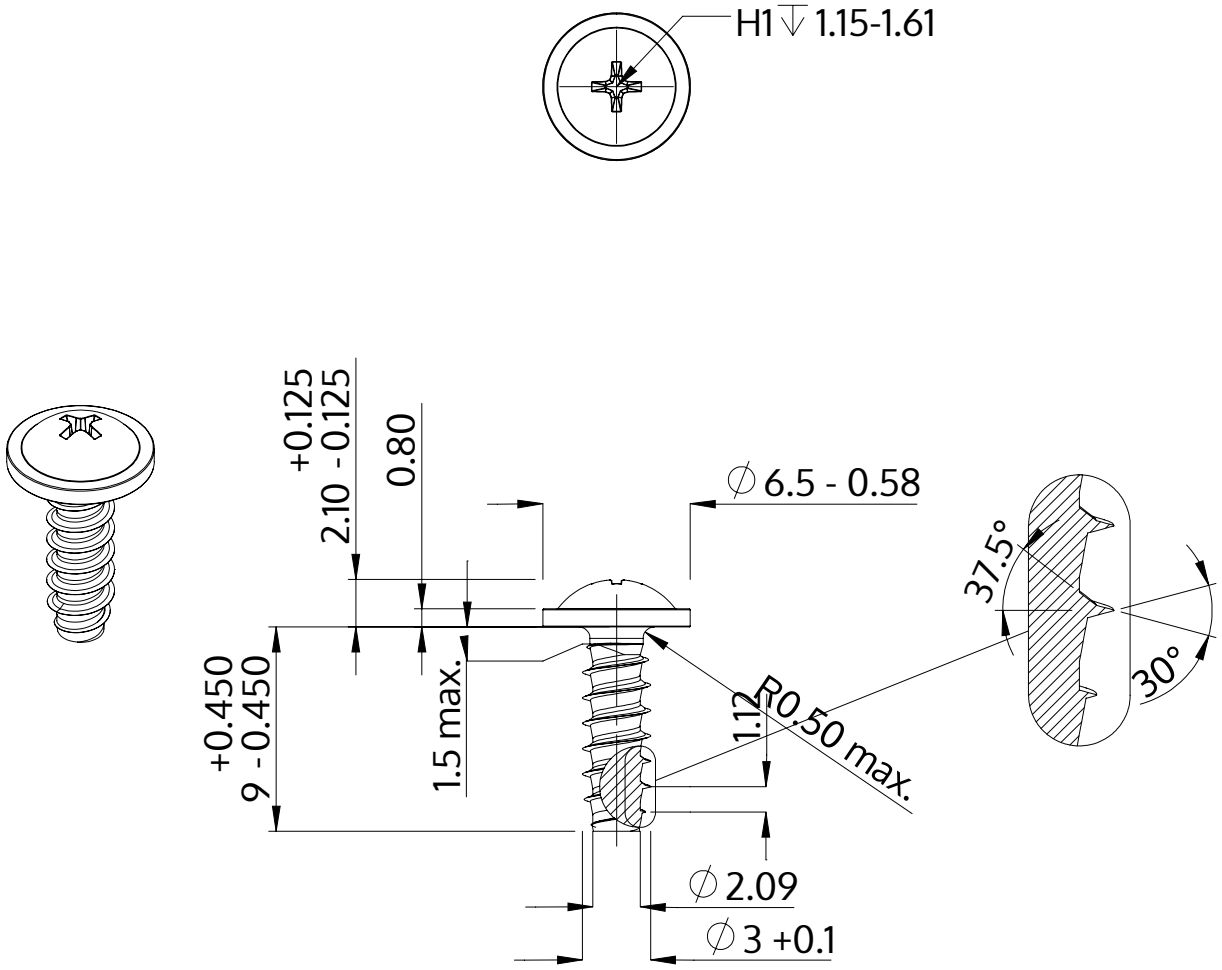

Descrizione	STP31 3.0x9.0 - H1
Materiale	acciaio, temprato
Superficie	Placcato Zinco-Nichel, passivato nero, ricotto, sigillato
Peso	0.582 kg / 1000 pezzi

SCREWERK	**STP310300090B**	
Disegno metrico A4	Scala 3:1	2024-05