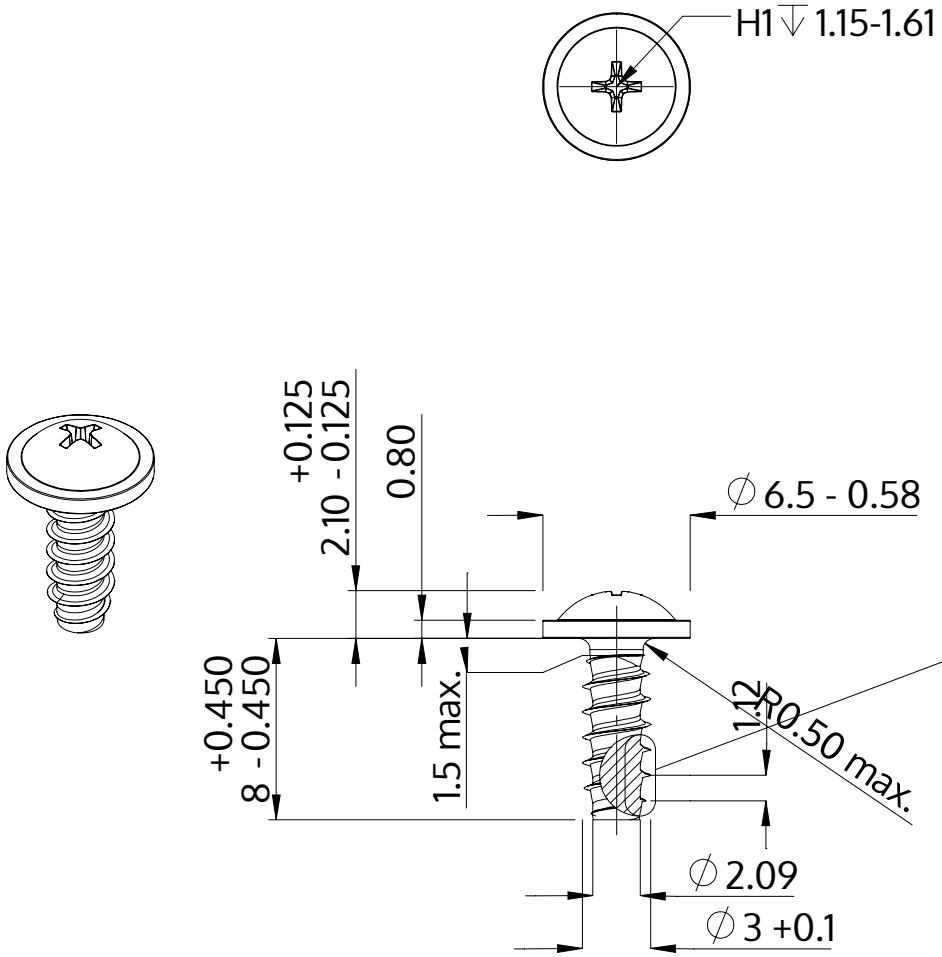

Descrizione	STP31 3.0x8.0 - H1
Materiale	acciaio inossidabile A2
Superficie	bianco-decapato e passivato
Peso	0.548 kg / 1000 pezzi

SCREWERK	**STP310300080E**	
Disegno metrico A4	Scala None:1	2024-04