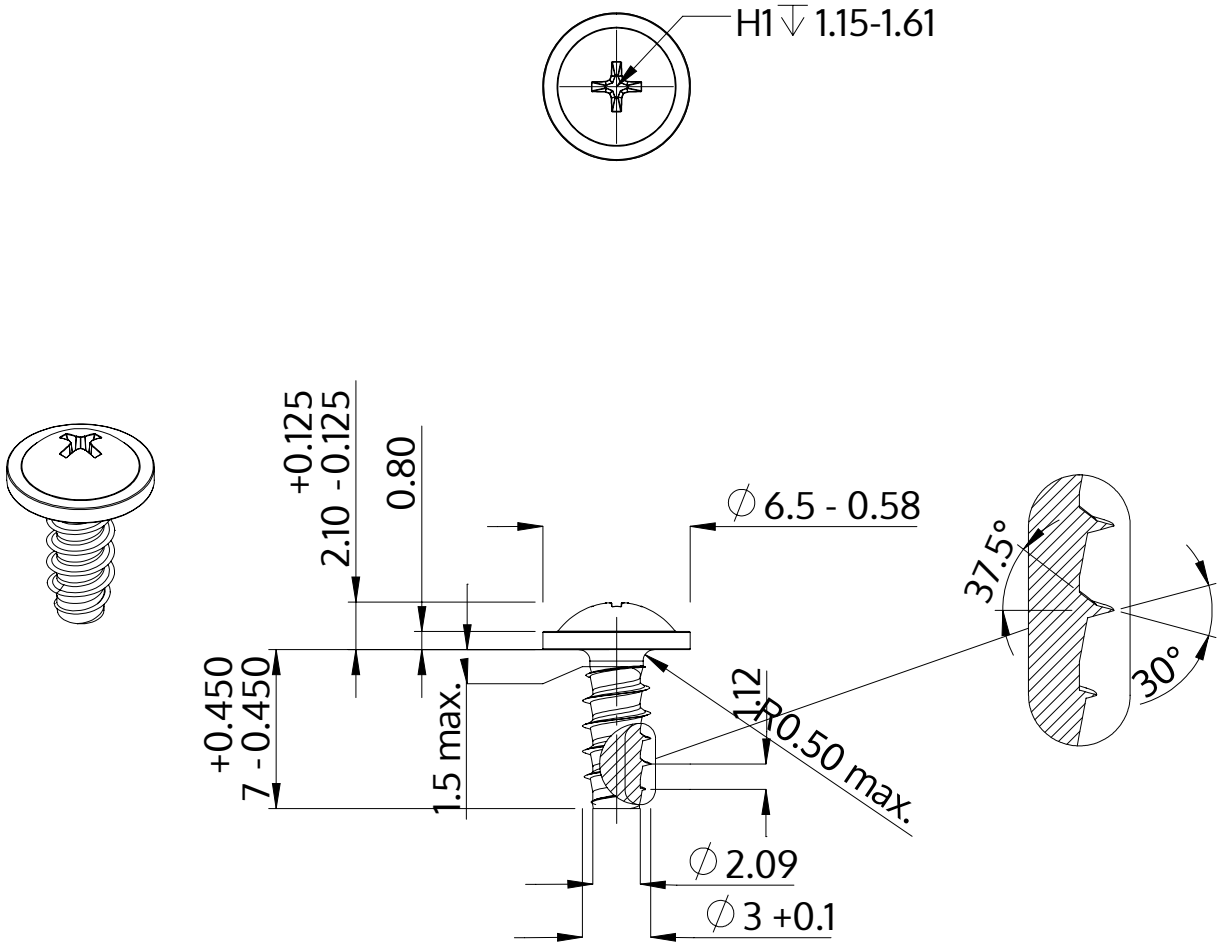

Descrição	STP31 3.0x7.0 - H1
Material	aço, endurecido
Superfície	Zincado Niquelado Galvanizado, Passivado negro
Peso	0.514 kg / 1000 peças

SCREWERK	**STP310300070B**	
Desenho Métrico A4	Escala 3:1	2024-05