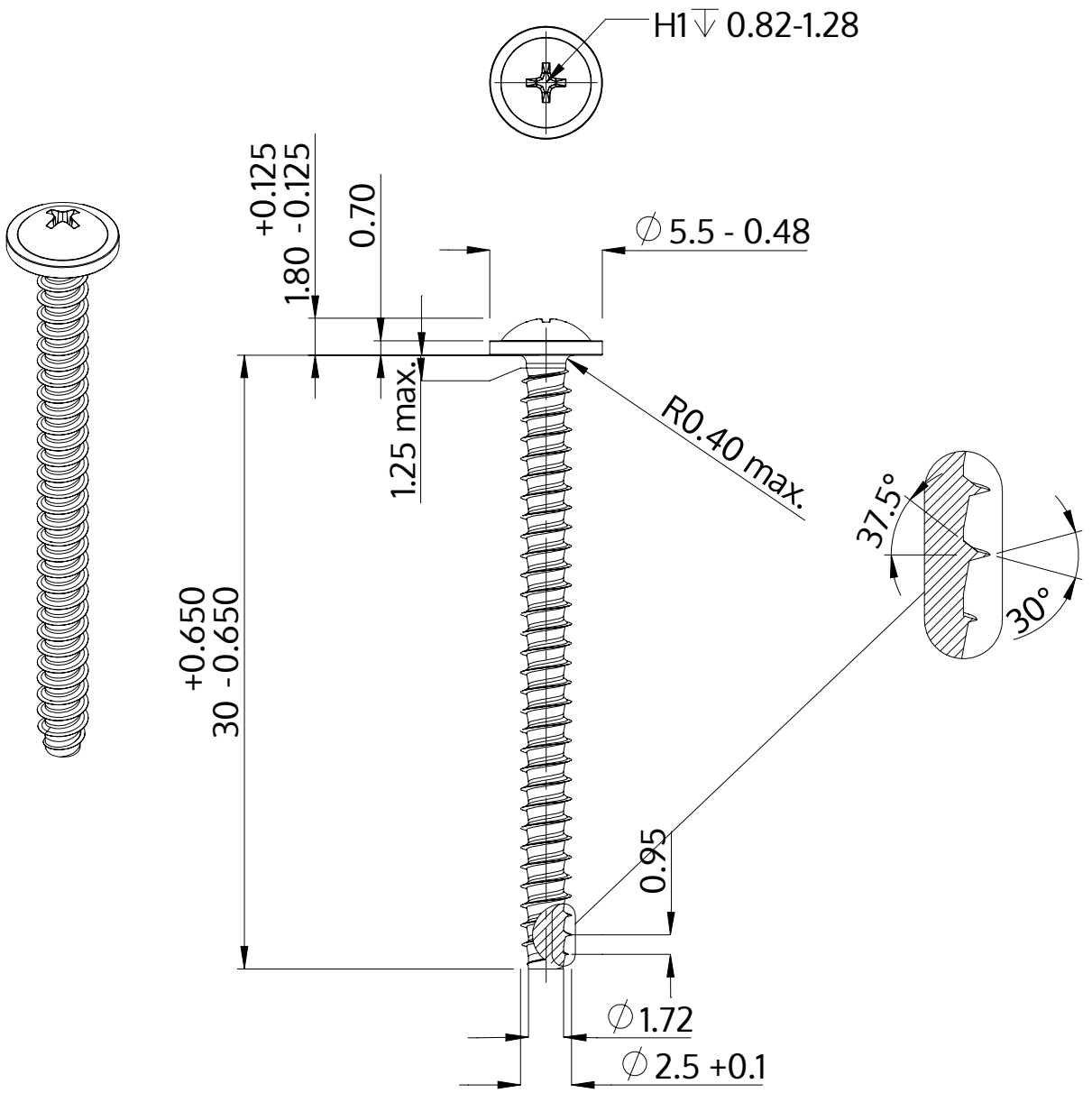

Описание	STP31 2.5x30.0 - H1
Материал	стомана, закалена
Повърхност	Цинково покритие 5-7 µm,топлинна обработка, синьо / прозрачно пасивиране
Тегло	0.893 kg / 1000 Бройка

SCREWERK	**STP310250300S**	
Метричен дизайн A4	Мащаб 3:1	2024-10