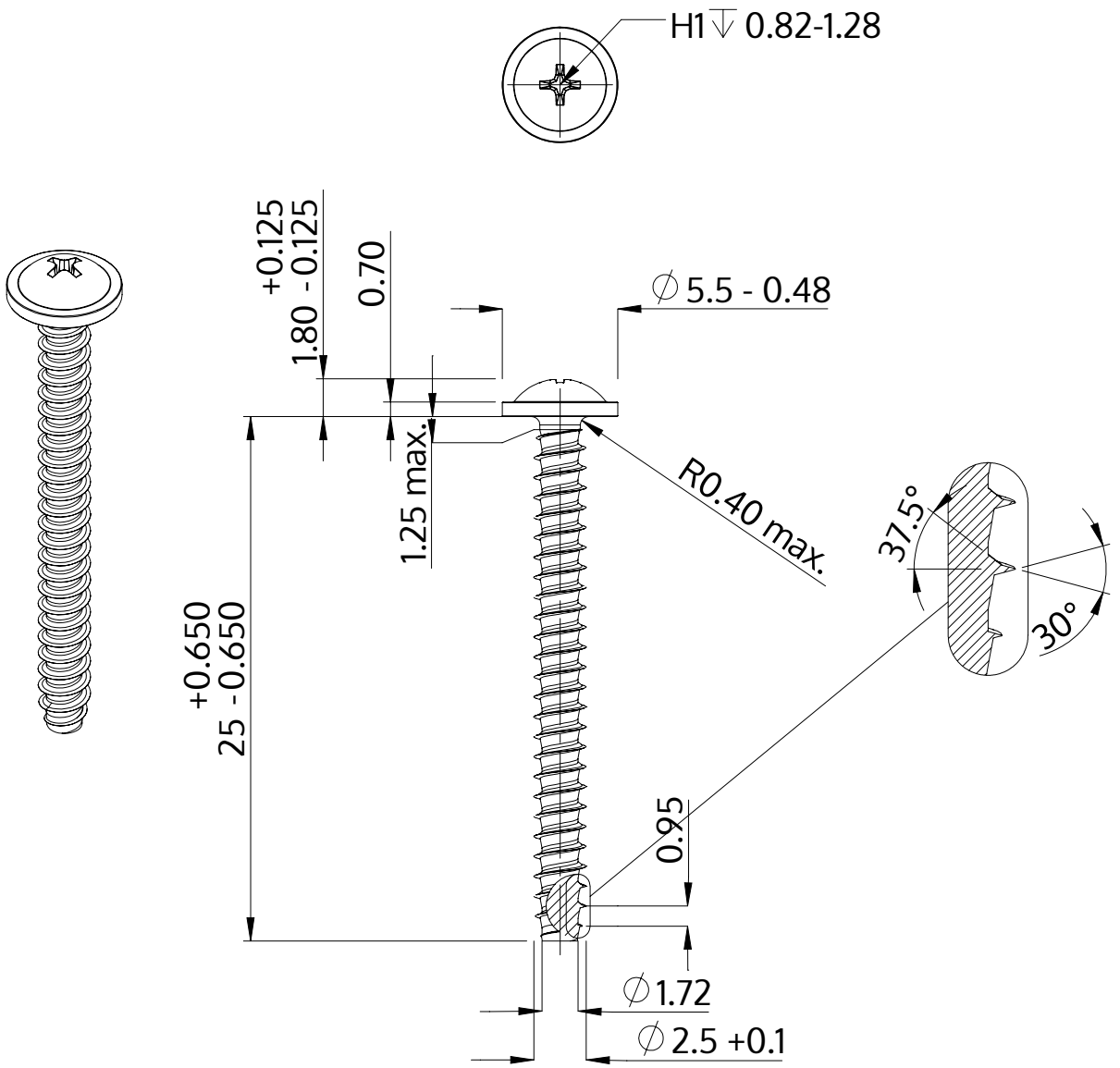

Beschrijving	STP31 2.5x25.0 - H1
Materiaal	veredeld staal
Oppervlak	verzinkt 5-7 µm, getempert, blauw / transparant gepassiveerd
Gewicht	0.773 kg / 1000 stuk

SCREWERK	**STP310250250S**	
Metrische tekening A4	Schaal 3:1	2024-10