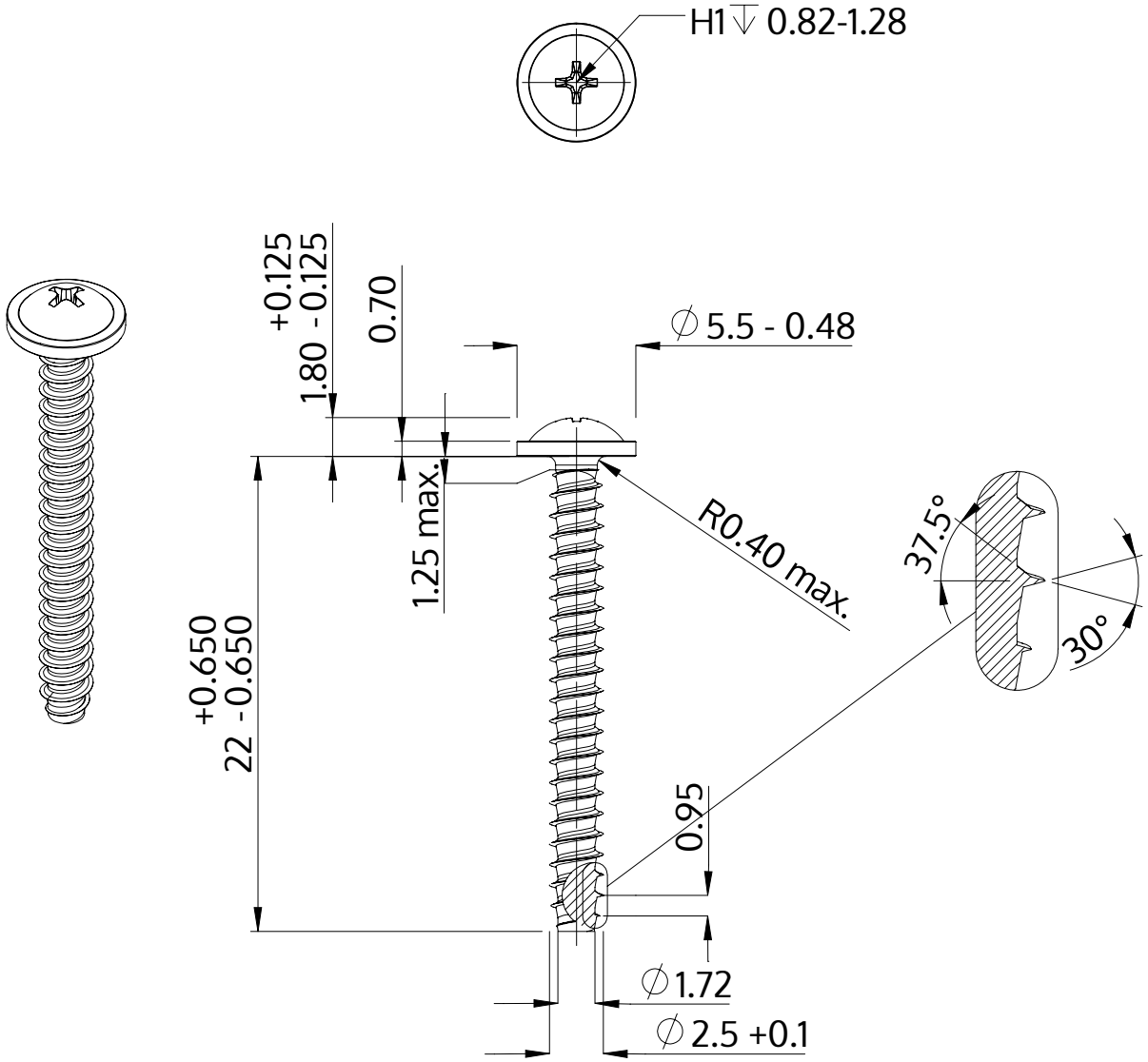

Description	STP31 2.5x22.0 - H1
Matière	Acier,trempé et revenu
Surface	zinguée 5-7 µm,recuit, bleue / passivée avec transparence
Poids	0.701 kg / 1000 Unité

SCREWERK	**STP310250220S**	
Dessin métrique A4	Redimensionner 3:1	2024-10