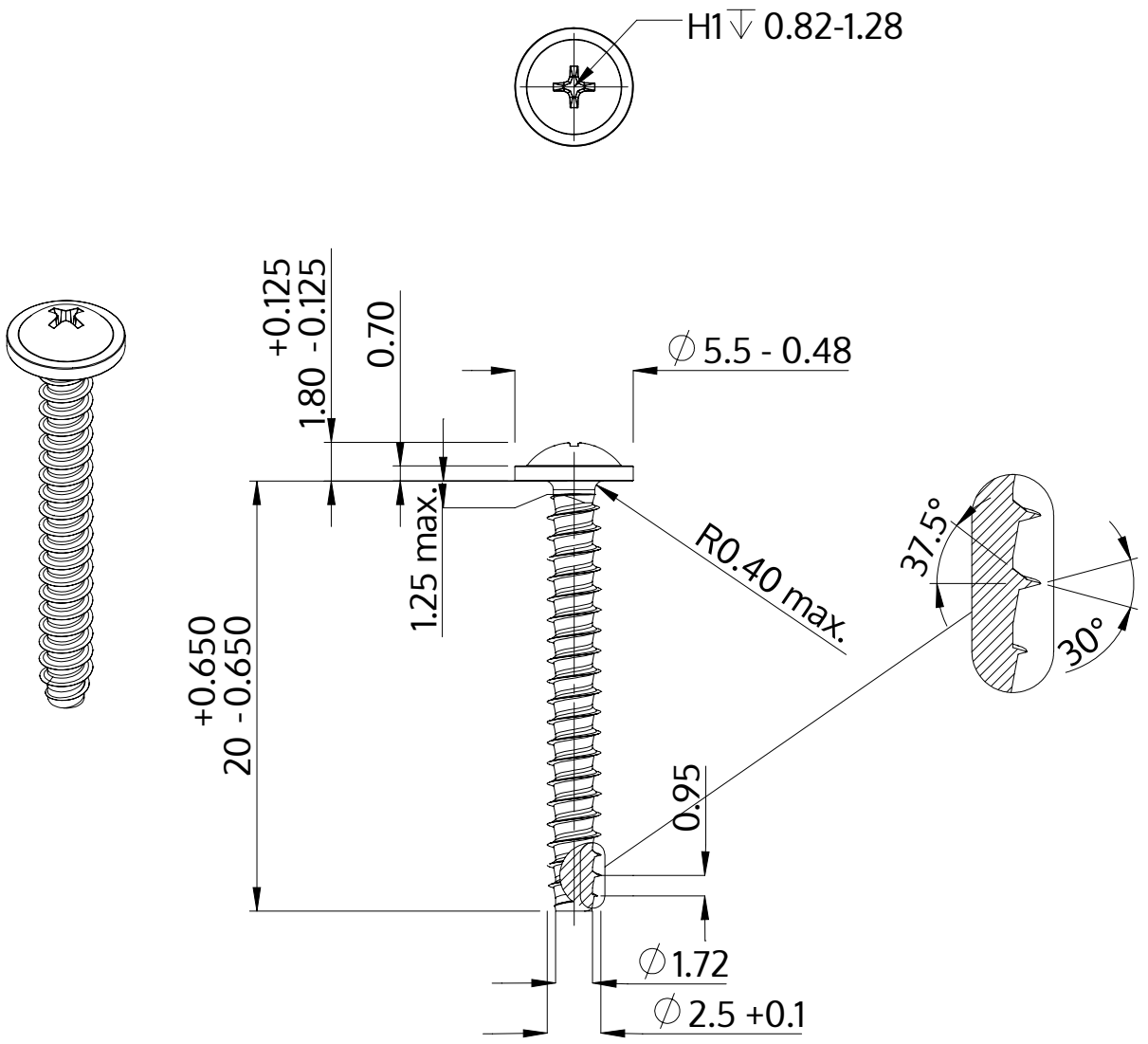

Descrição	STP31 2.5x20.0 - H1
Material	aço, endurecido
Superfície	zincado 5-7 µm, galvanizado, azul / passivado transparente
Peso	0.653 kg / 1000 peças

SCREWERK	**STP310250200S**	
Desenho Métrico A4	Escala None:1	2024-04