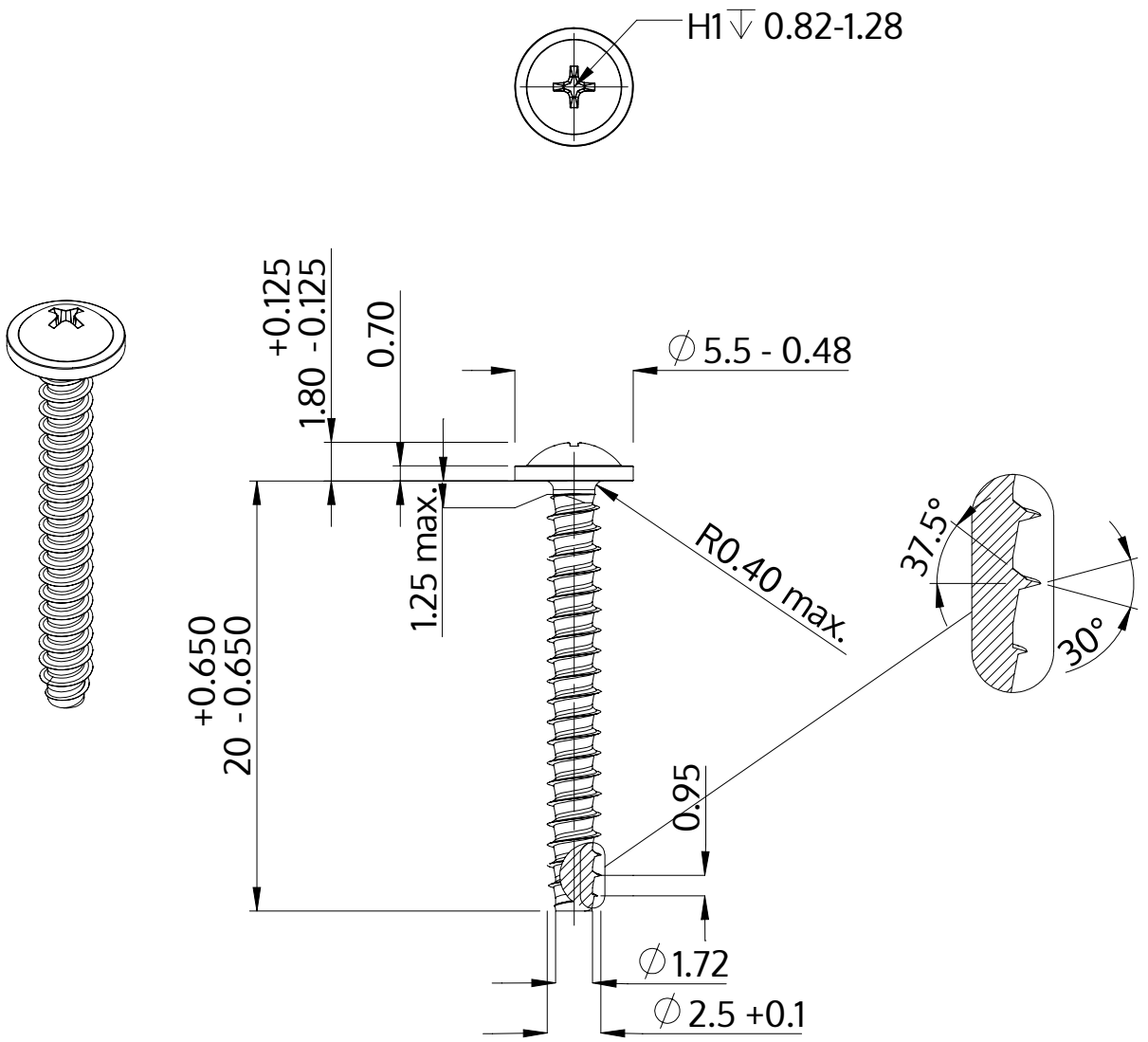

Descrição	STP31 2.5x20.0 - H1
Material	inox A2
Superfície	Decapado e passivado
Peso	0.653 kg / 1000 peças

SCREWERK	**STP310250200E**	
Desenho Métrico A4	Escala None:1	2024-04