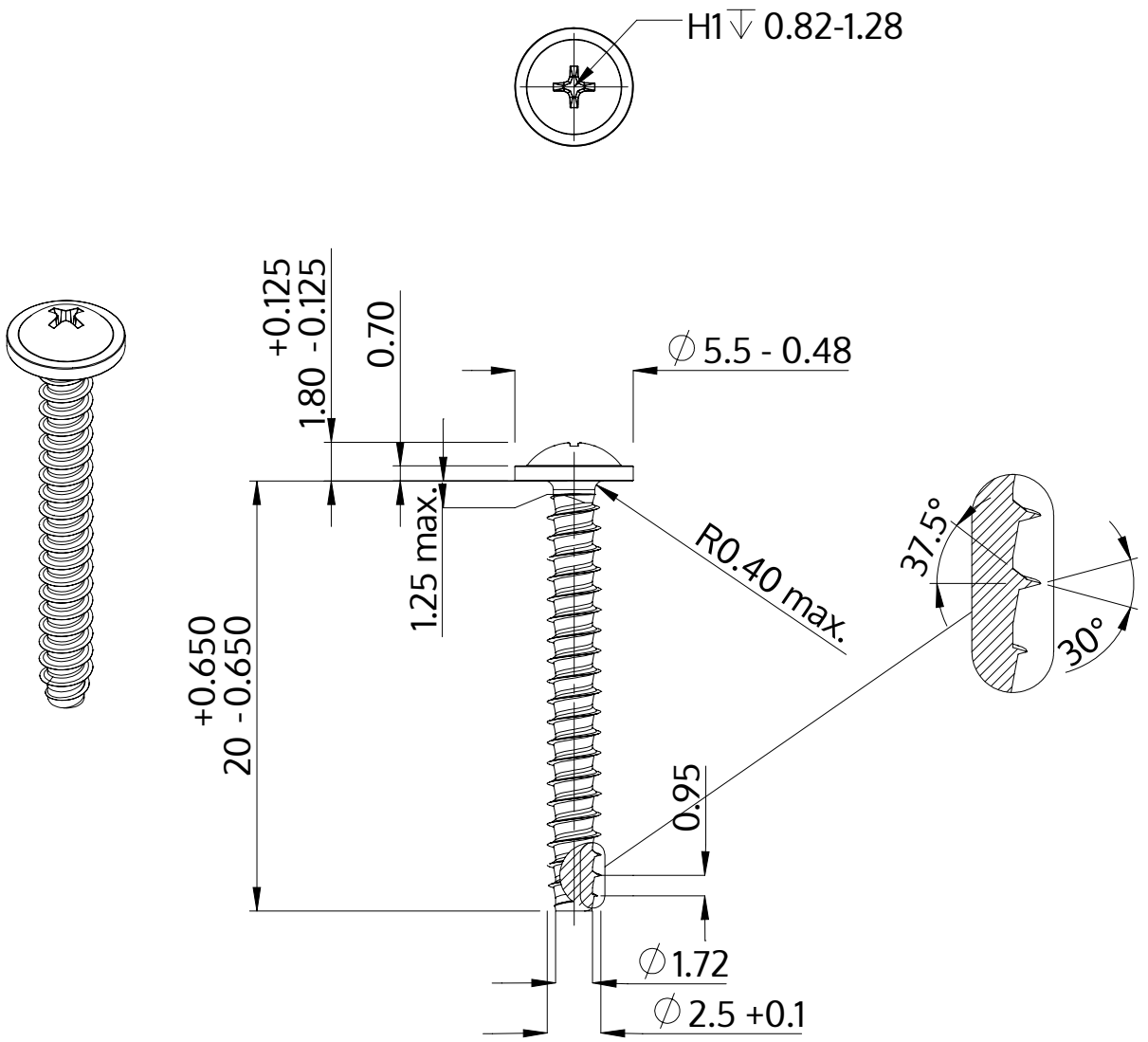

Описание	STP31 2.5x20.0 - H1
Материал	стомана, закалена
Повърхност	цинково и никелово покритие, Черен, пасивиран, темпериран, херметизация
Тегло	0.653 kg / 1000 Бройка

SCREWERK	**STP310250200B**	
Метричен дизайн A4	Мащаб None:1	2024-04