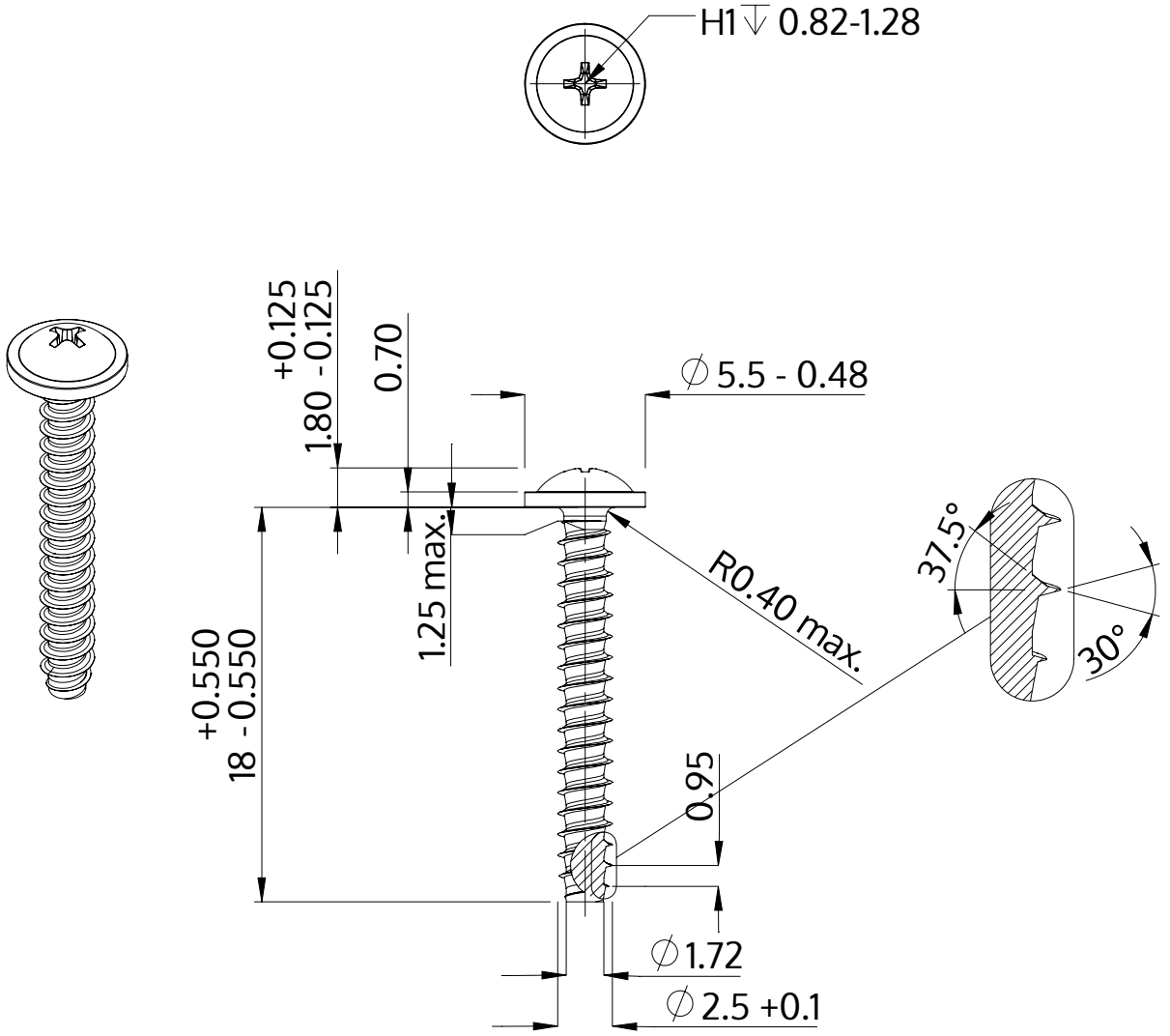

Opis	STP31 2.5x18.0 - H1
Materiał	Stal szlachetna A4
Powierzchnia	Prosta, bejcowana i pasywowana
Waga	0.605 kg / 1000 sztuk

SCREWERK	**STP310250180C**	
Rysunek metryczny A4	Skala 3:1	2024-10