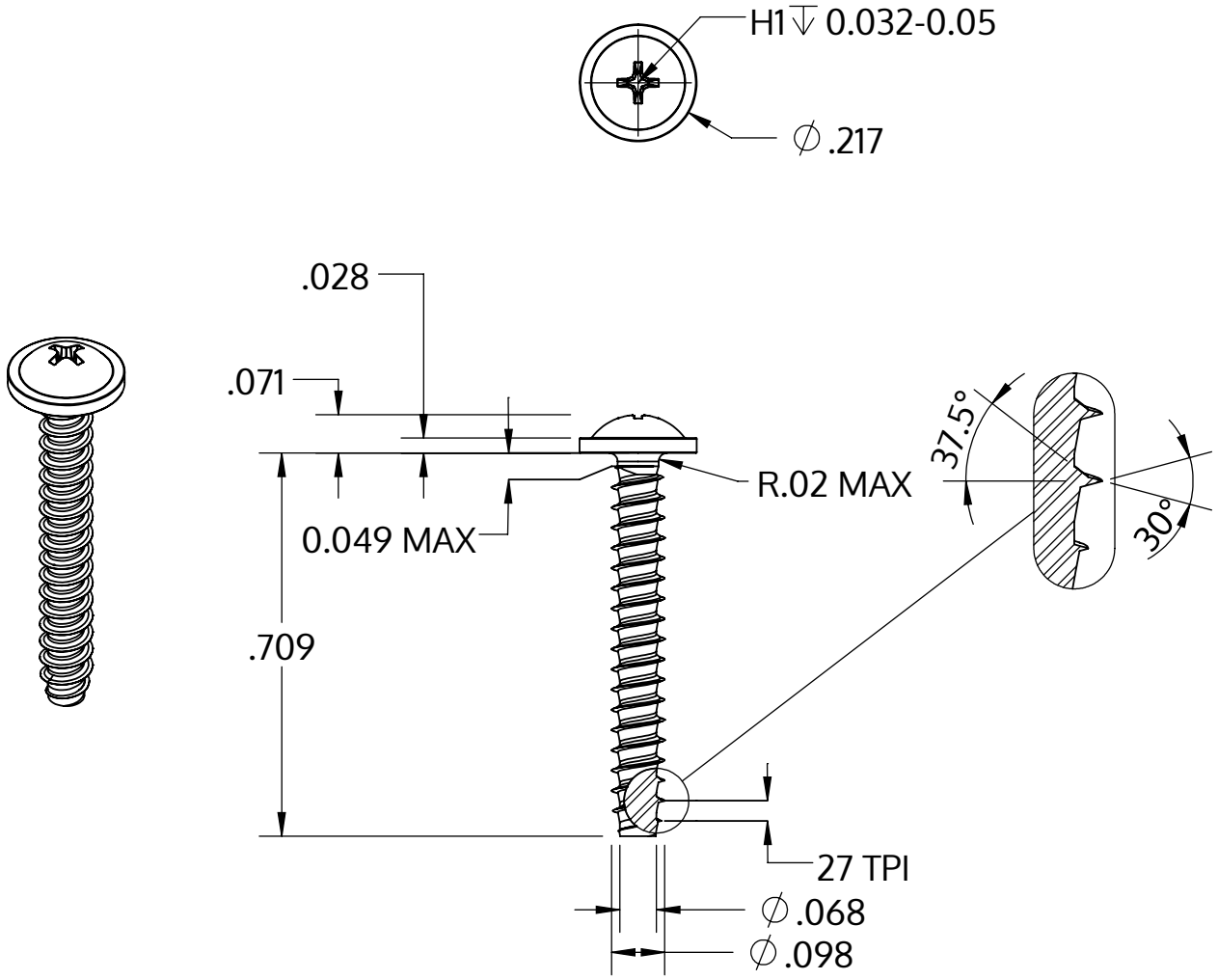

Metric size	M2.5 x 0.95 mm
US size (converted)	#3-27
	Tolerances [inch]
Length	+/- 0.021
Head diameter	+0 / -0.018
Head height	+/- 0.004
Thread diameter	+0.003 / -0

Opis	STP31 2.5x18.0 - H1
Materiał	Stal szlachetna A4
Powierzchnia	Prosta, bejcowana i pasywowana
Waga	0.605 kg / 1000 sztuk

SCREWERK	**STP310250180C**	
_Zoll Zeichnung Größe A	Skala 3:1	2024-10