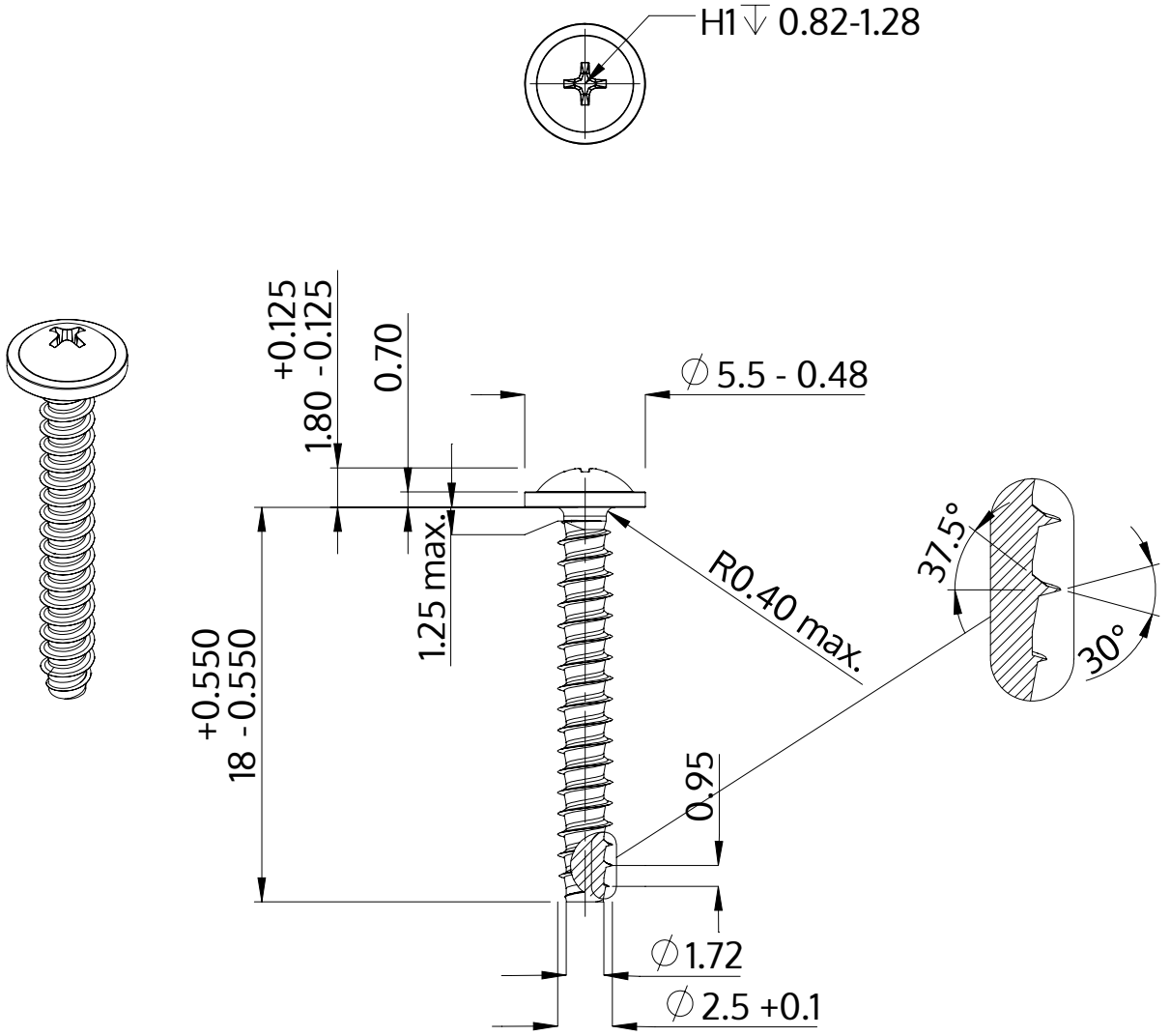


| | |
|---|---|
| Descripción | STP31 2.5x18.0 - H1 |
| Material | Acero Inoxidable |
| Superficie | Laminado brillante, barnizado y pasivado |
| Peso | 0.605 kg / 1000 Piezas |

| | | |
|---|---|---|
| SCREWERK | **STP310250180C** | |
| Diseño métrico | Escalada 3:1 | 2024-10 |