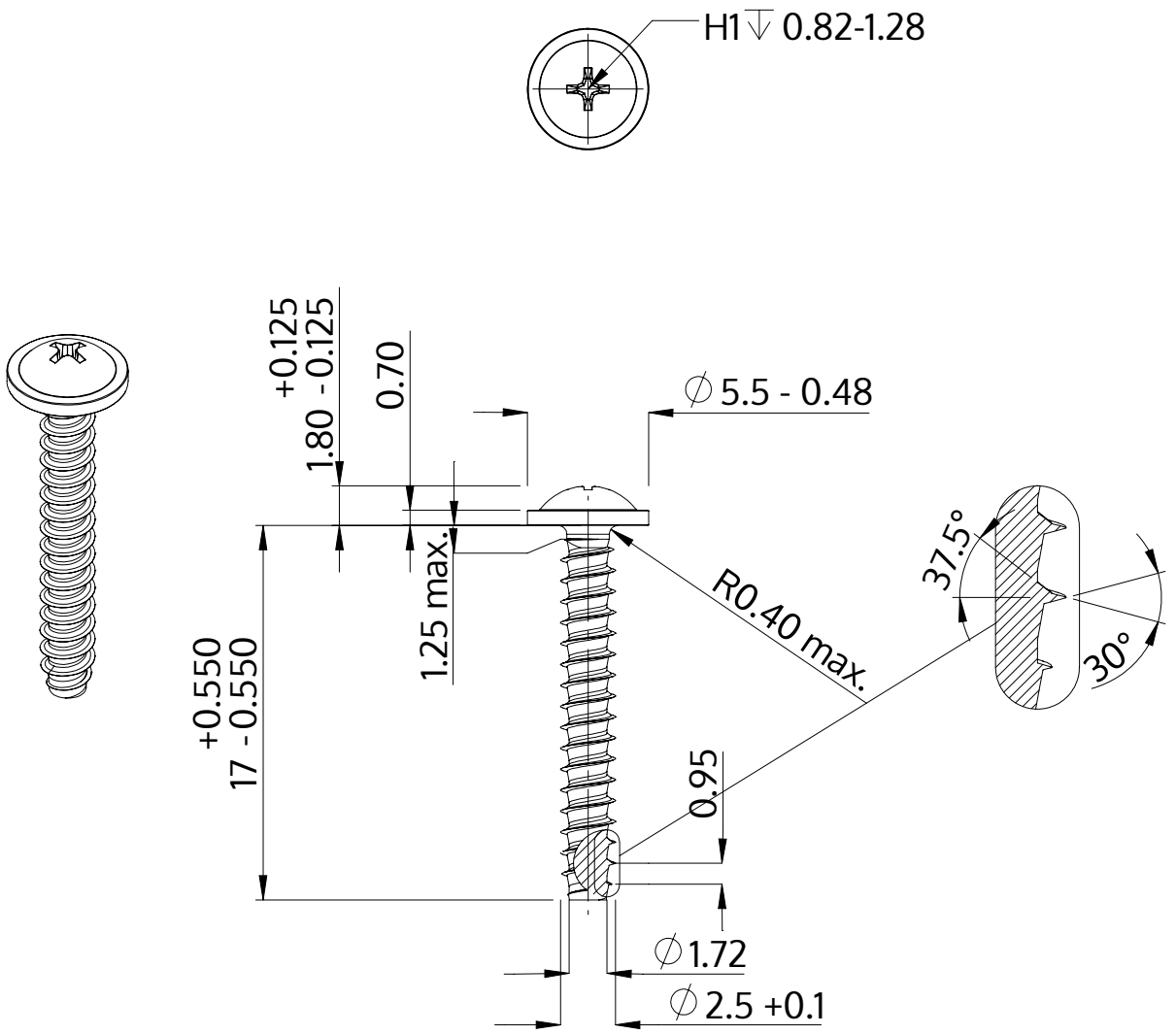

Descrição	STP31 2.5x17.0 - H1
Material	inox A4
Superfície	Decapado e passivado
Peso	0.580 kg / 1000 peças

SCREWERK	**STP310250170C**	
Desenho Métrico A4	Escala 3:1	2024-10