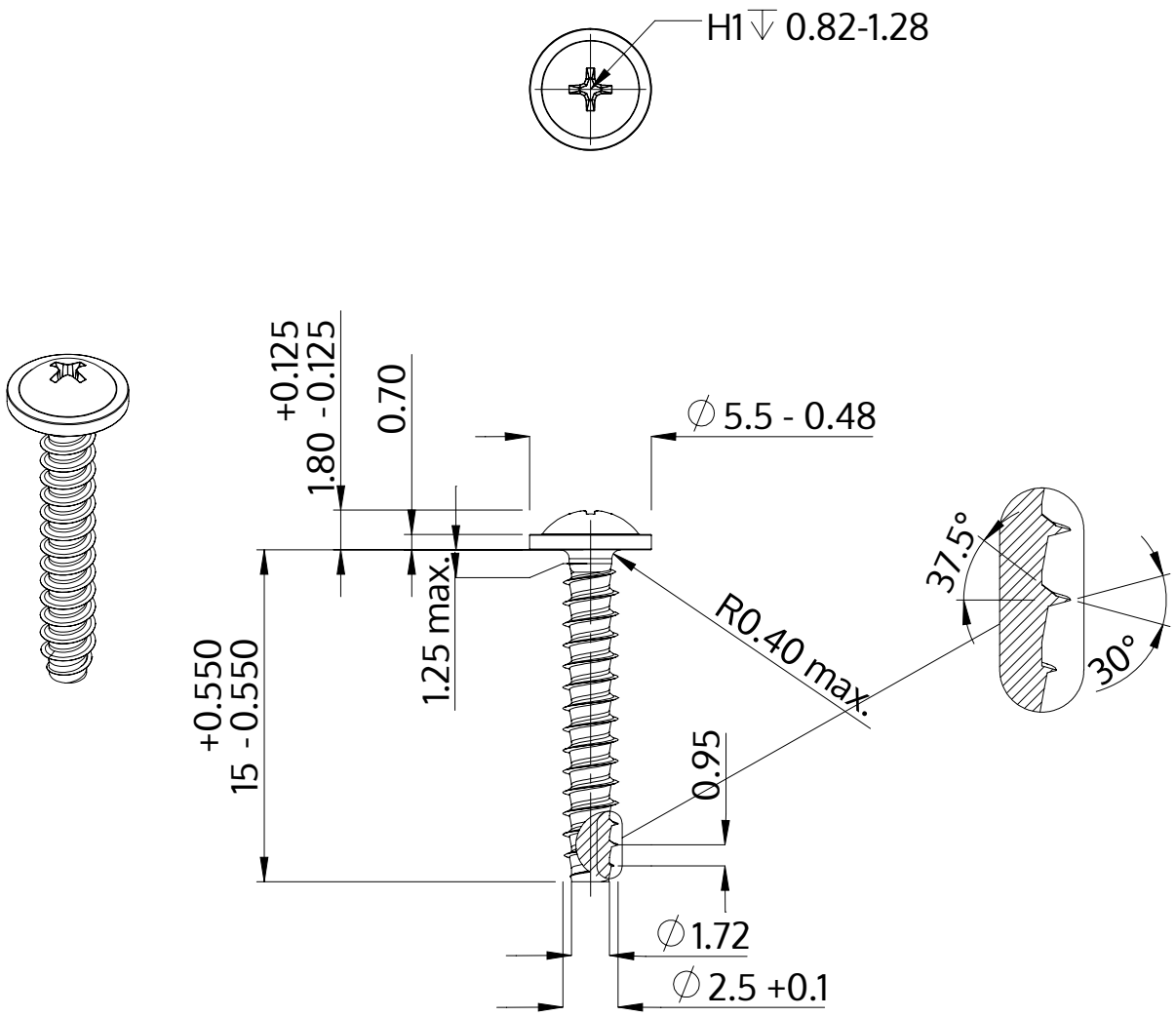

Açıklaması	STP31 2.5x15.0 - H1
Malzeme	Paslanmaz Çelik A2
Kaplama	Parlak, cilalanmış ve pasifleştirilmiştir
Ağırlık	0.532 kg / 1000 Adet

SCREWERK	**STP310250150E**	
Metrik çizim A4	Ölçeklendirme None:1	2024-04