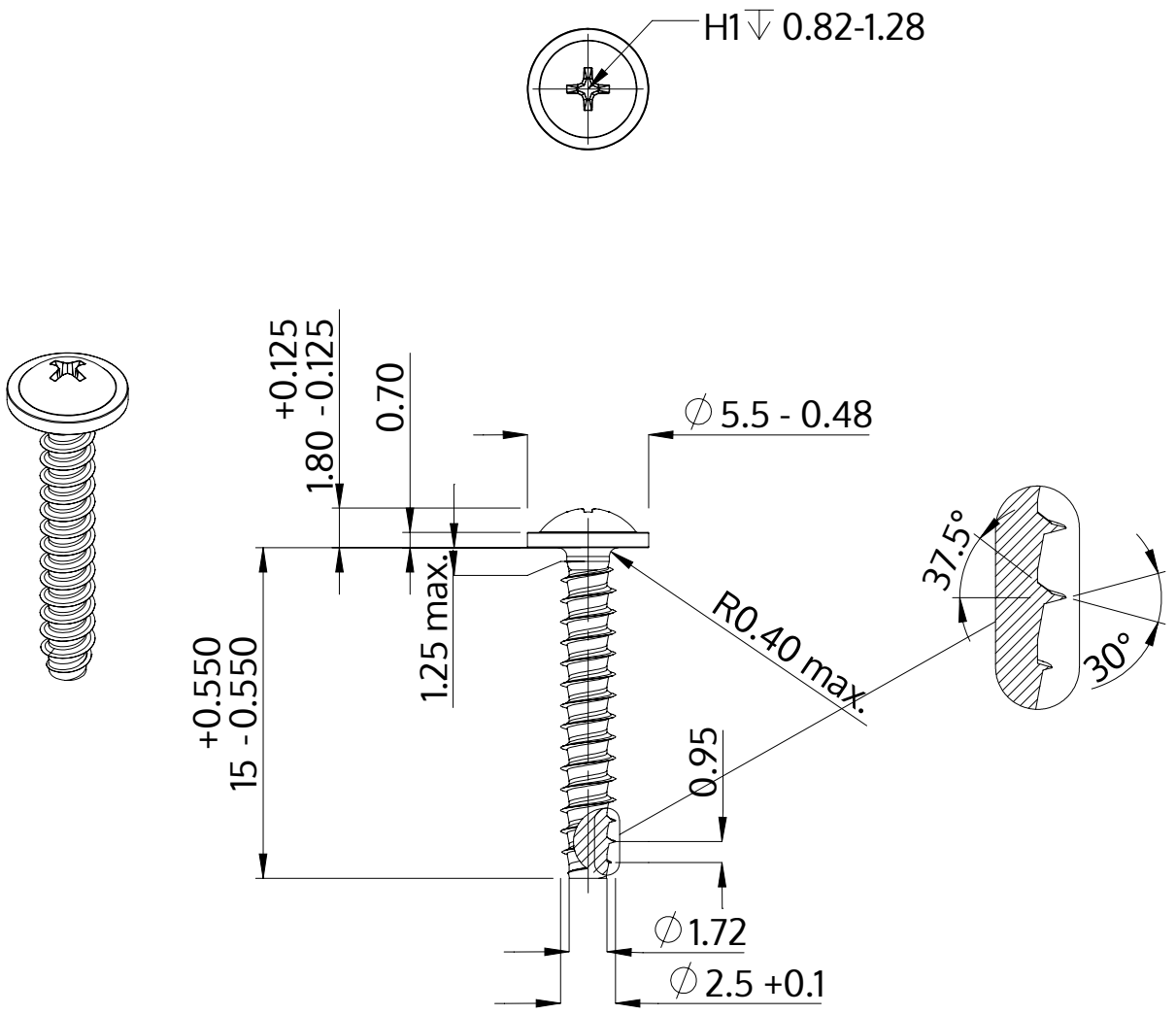

Beskrivning	STP31 2.5x15.0 - H1
Material	rostfritt stål A2
Yta	blank och passiviserad
Vikt	0.532 kg / 1000 styck

SCREWERK	**STP310250150E**	
Metrisk skiss A4	Skala 3:1	2024-10