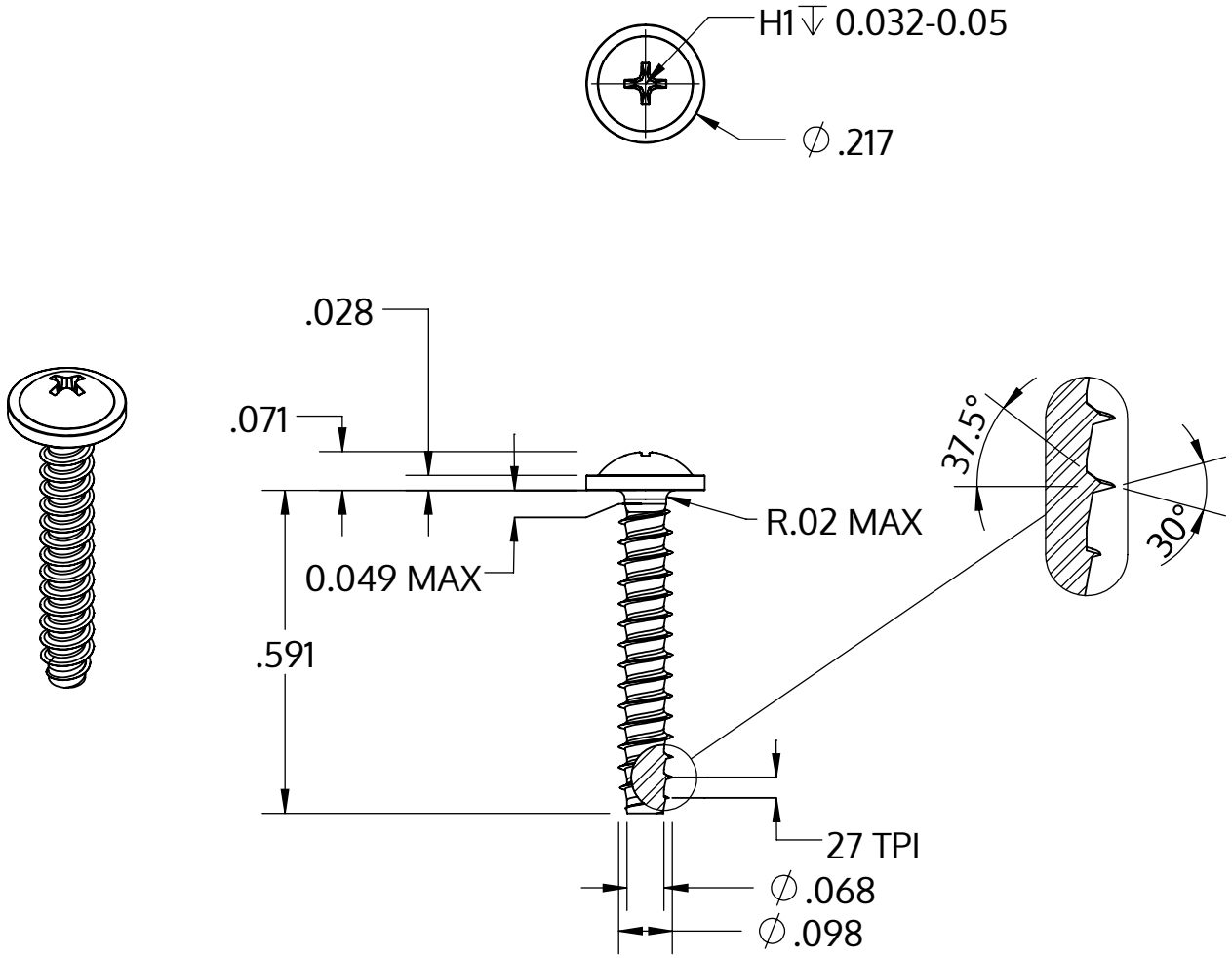

Metric size	M2.5 x 0.95 mm
US size (converted)	#3-27
	Tolerances [inch]
Length	+/- 0.021
Head diameter	+0 / -0.018
Head height	+/- 0.004
Thread diameter	+0.003 / -0

Beskrivning	STP31 2.5x15.0 - H1
Material	rostfritt stål A2
Yta	blank och passiviserad
Vikt	0.532 kg / 1000 styck

SCREWERK	**STP310250150E**	
_Zoll Zeichnung Größe A	Skala 3:1	2024-10