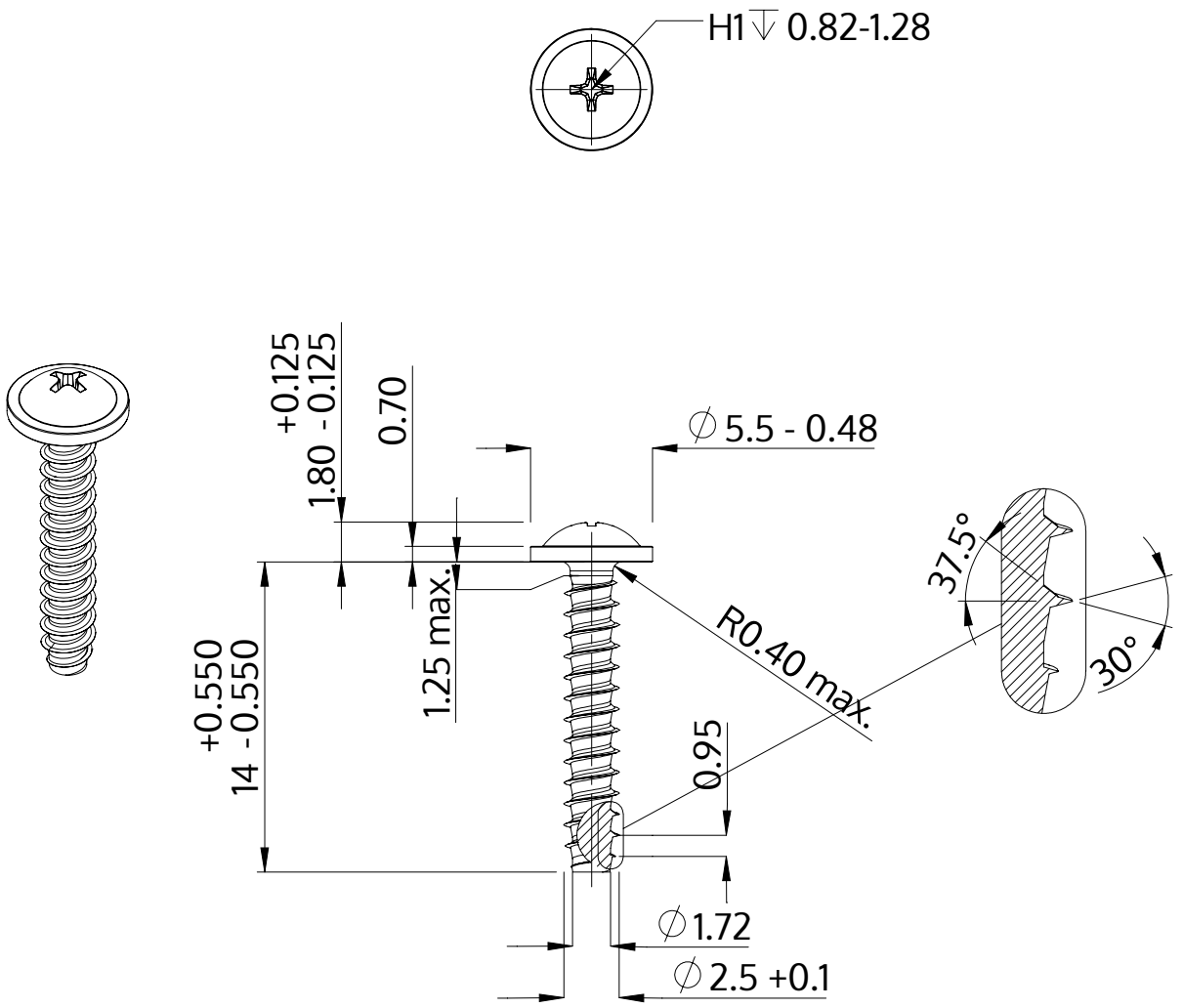

Описание	STP31 2.5x14.0 - H1
Материал	сталь, упрочненная
Поверхность	Оцинковка 5-7µm, термообработка,синий / прозрачный пассивация
Вес	0.508 kg / 1000 Штука

SCREWERK	**STP310250140S**	
Метрический чертеж A4	Шкала None:1	2024-04