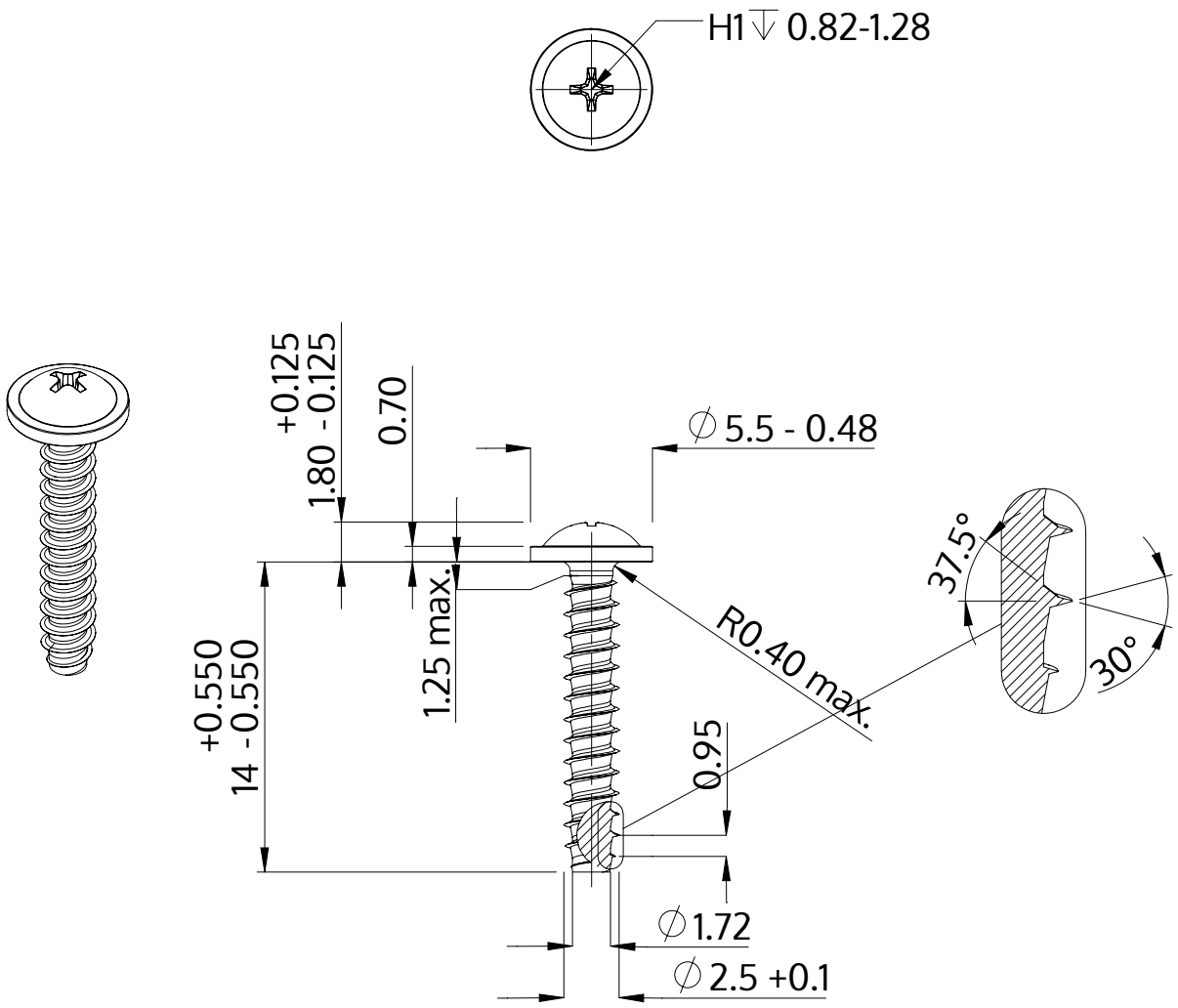

Descriere	STP31 2.5x14.0 - H1
Material	oţel inoxidabil A4
Exterior	neacoperit, murat și pasivat
Greutate	0.508 kg / 1000 unități

SCREWERK	**STP310250140C**	
Desen metric A4	Scalarea None:1	2024-04