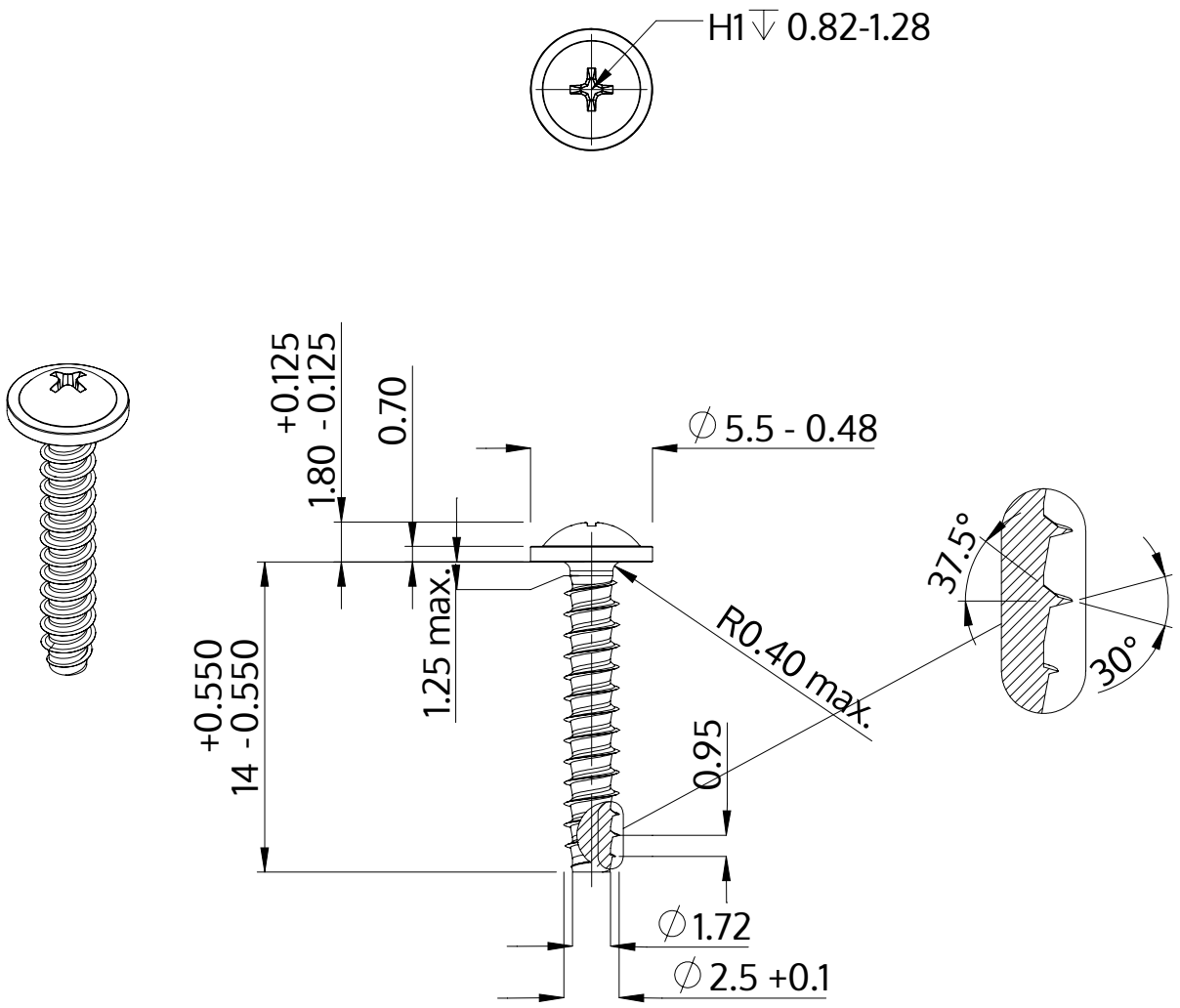

Descrição	STP31 2.5x14.0 - H1
Material	inox A4
Superfície	Decapado e passivado
Peso	0.508 kg / 1000 peças

SCREWERK	**STP310250140C**	
Desenho Métrico A4	Escala None:1	2024-04