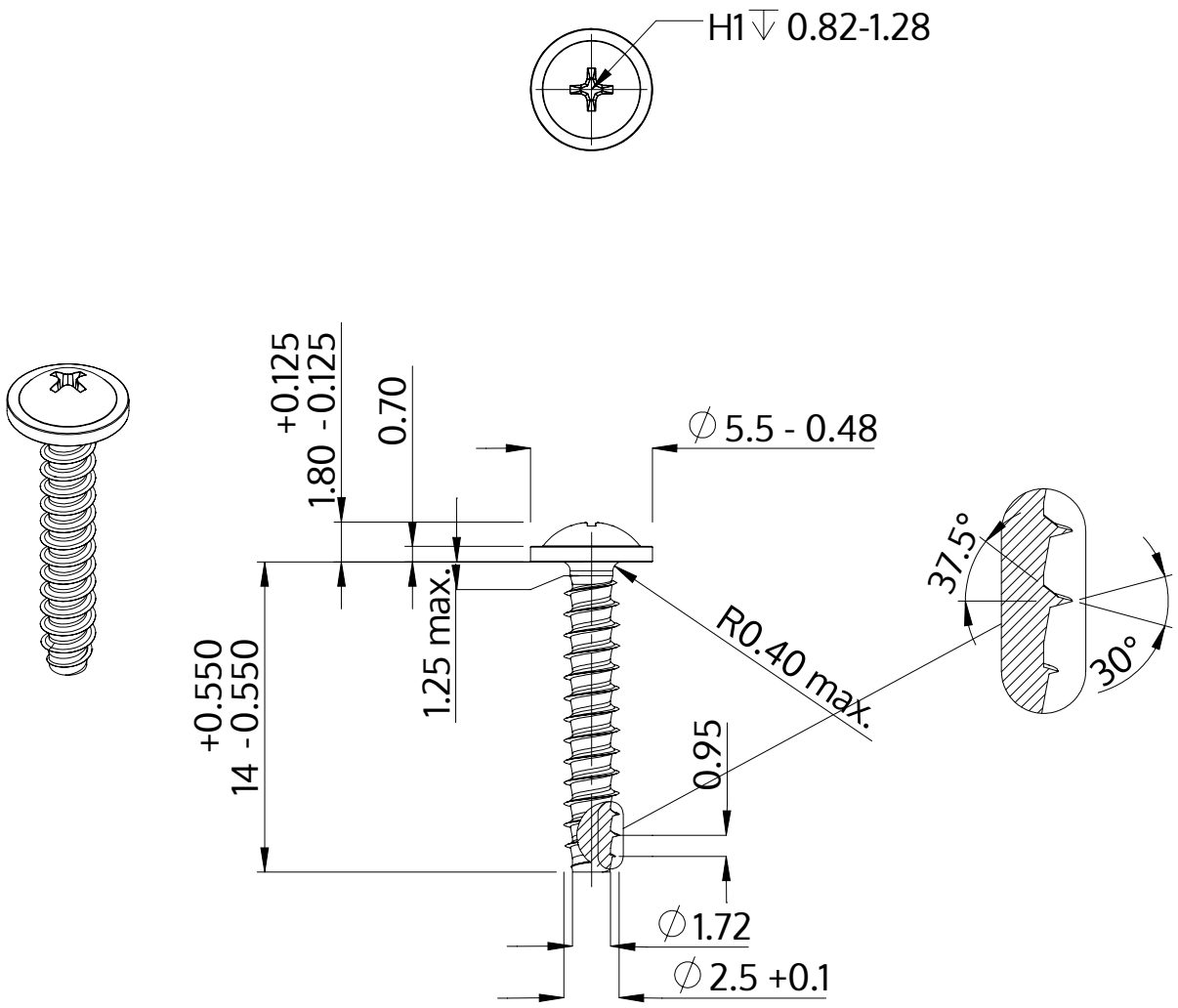


| | |
|---|---|
| Описание | STP31 2.5x14.0 - H1 |
| Материал | сталь, упрочненная |
| Поверхность | ZnNi, черная пассивировка+отжиг+масло |
| Вес | 0.508 kg / 1000 Штука |

| | | |
|---|---|---|
| SCREWERK | **STP310250140B** | |
| Метрический чертеж A4 | Шкала None:1 | 2024-04 |