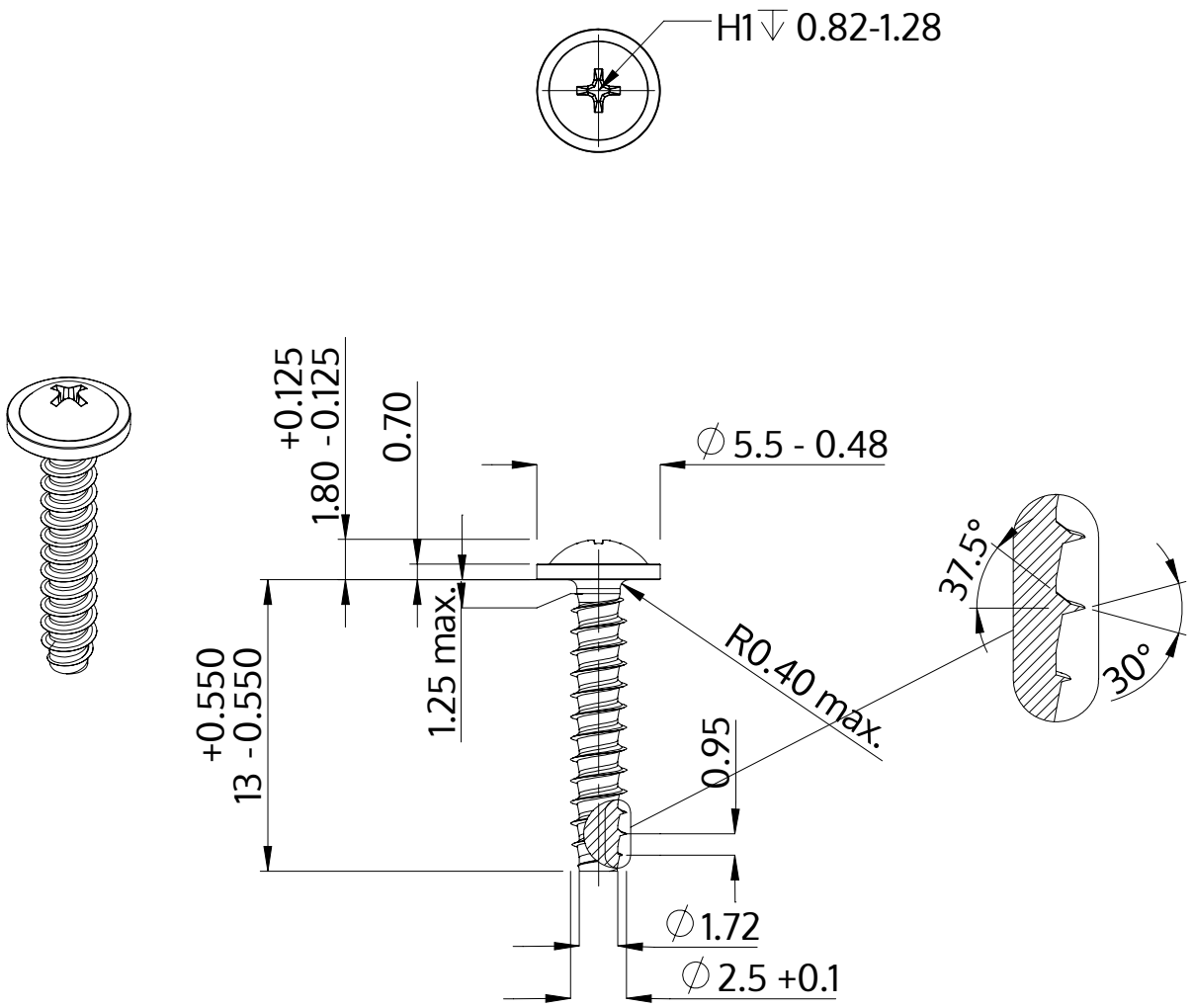

Açıklaması	STP31 2.5x13.0 - H1
Malzeme	Paslanmaz Çelik A2
Kaplama	Parlak, cilalanmış ve pasifleştirilmiştir
Ağırlık	0.484 kg / 1000 Adet

SCREWERK	**STP310250130E**	
Metrik çizim A4	Ölçeklendirme None:1	2024-04