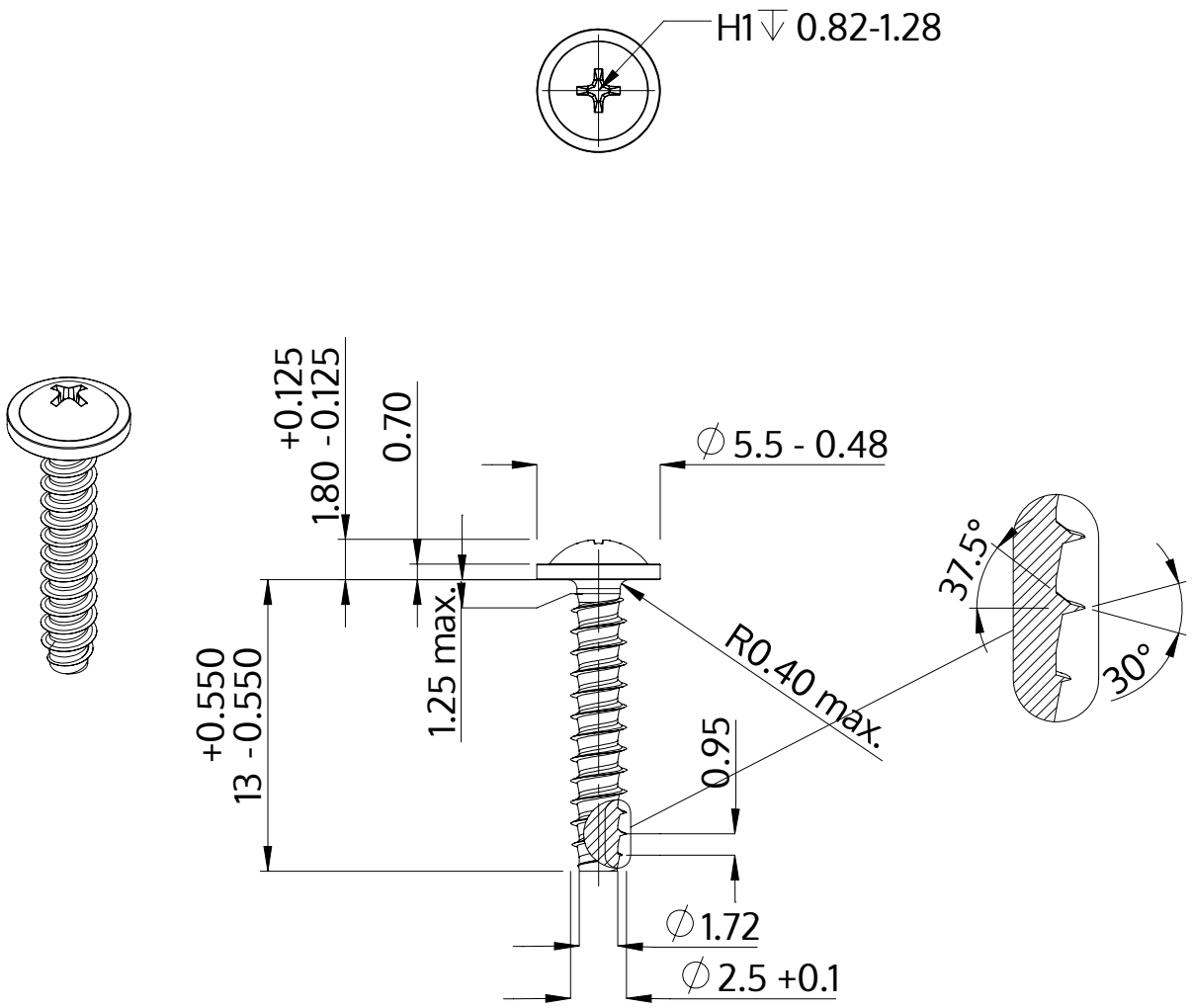

Описание	STP31 2.5x13.0 - H1
Материал	неръждаема стомана A4
Повърхност	гланциран, полиран, пасиваран
Тегло	0.484 kg / 1000 Бройка

SCREWERK	**STP310250130C**	
Метричен дизайн A4	Мащаб None:1	2024-04