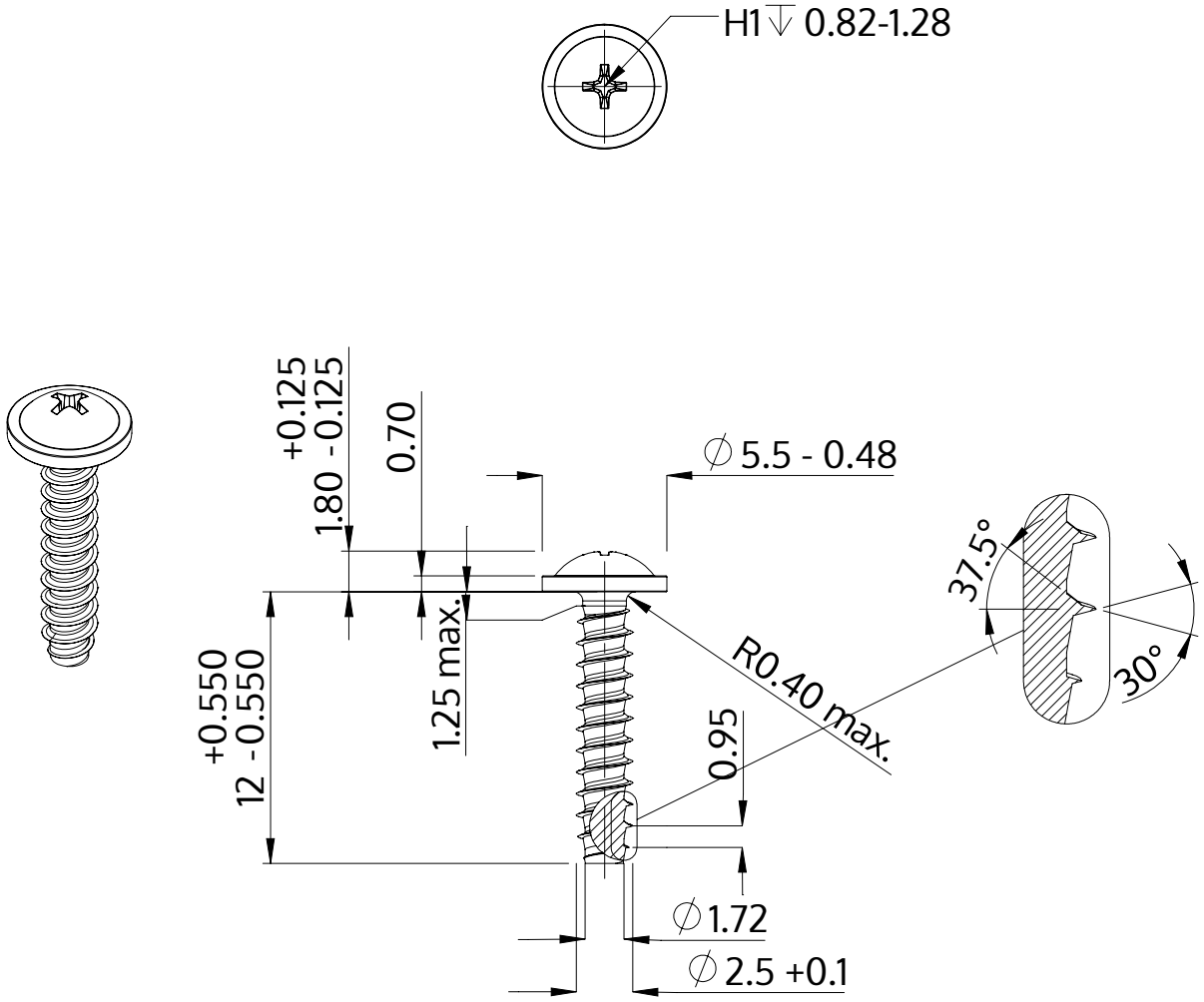

Beschreibung	STP31 2.5x12.0 - H1
Werkstoff	Stahl, vergütet
Oberfläche	ZnNi min. 5µm, schwarz passiviert, getempert, versiegelt
Gewicht	0.460 kg / 1000 Stück

SCREWERK	**STP310250120B**	
Metrische Zeichnung A4	Skalierung 3:1	2024-05