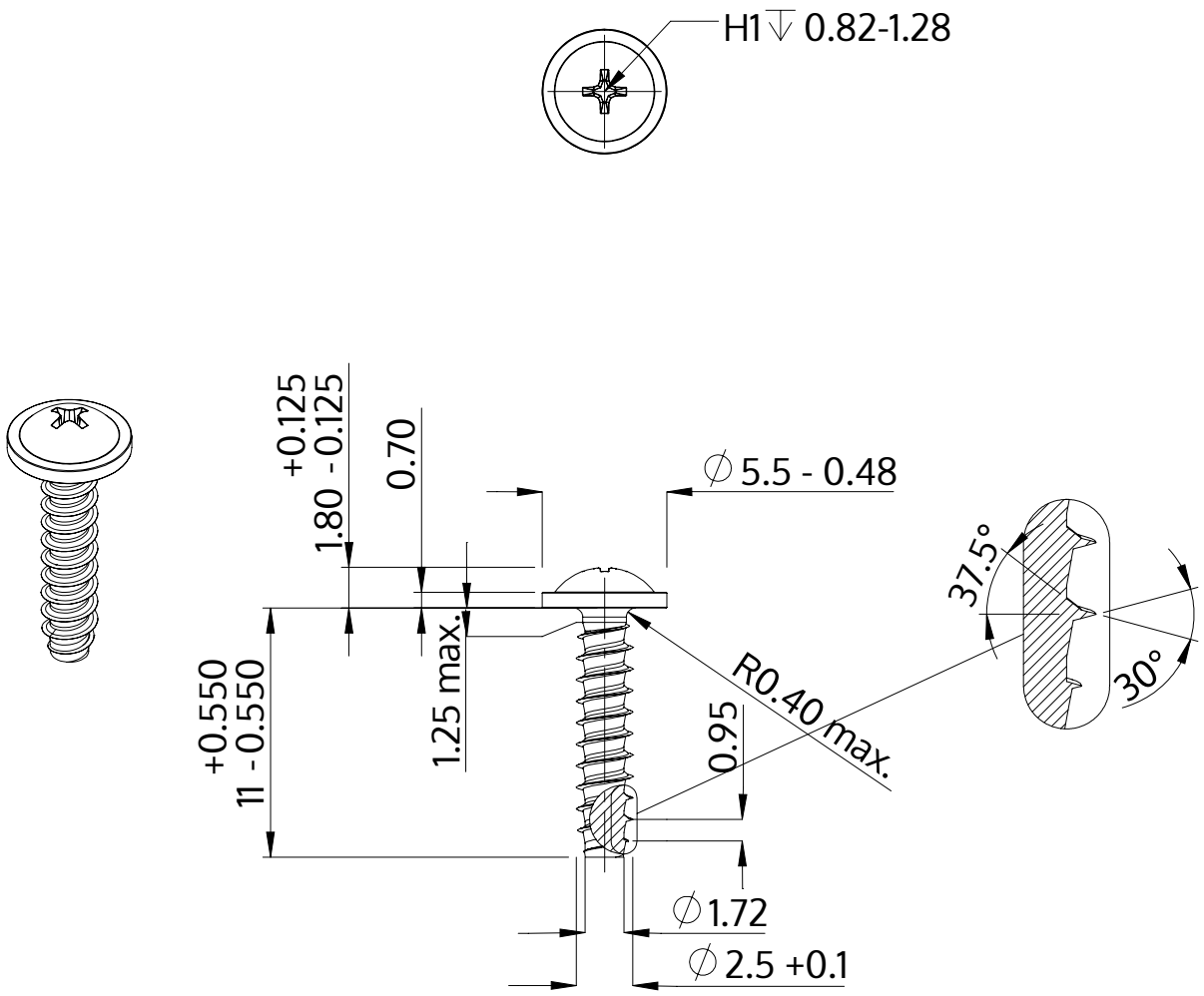

Beschreibung	STP31 2.5x11.0 - H1
Werkstoff	Edelstahl A2
Oberfläche	blank, gebeizt und passiviert
Gewicht	0.436 kg / 1000 Stück

SCREWERK	**STP310250110E**	
Metrische Zeichnung A4	Skalierung None:1	2024-04