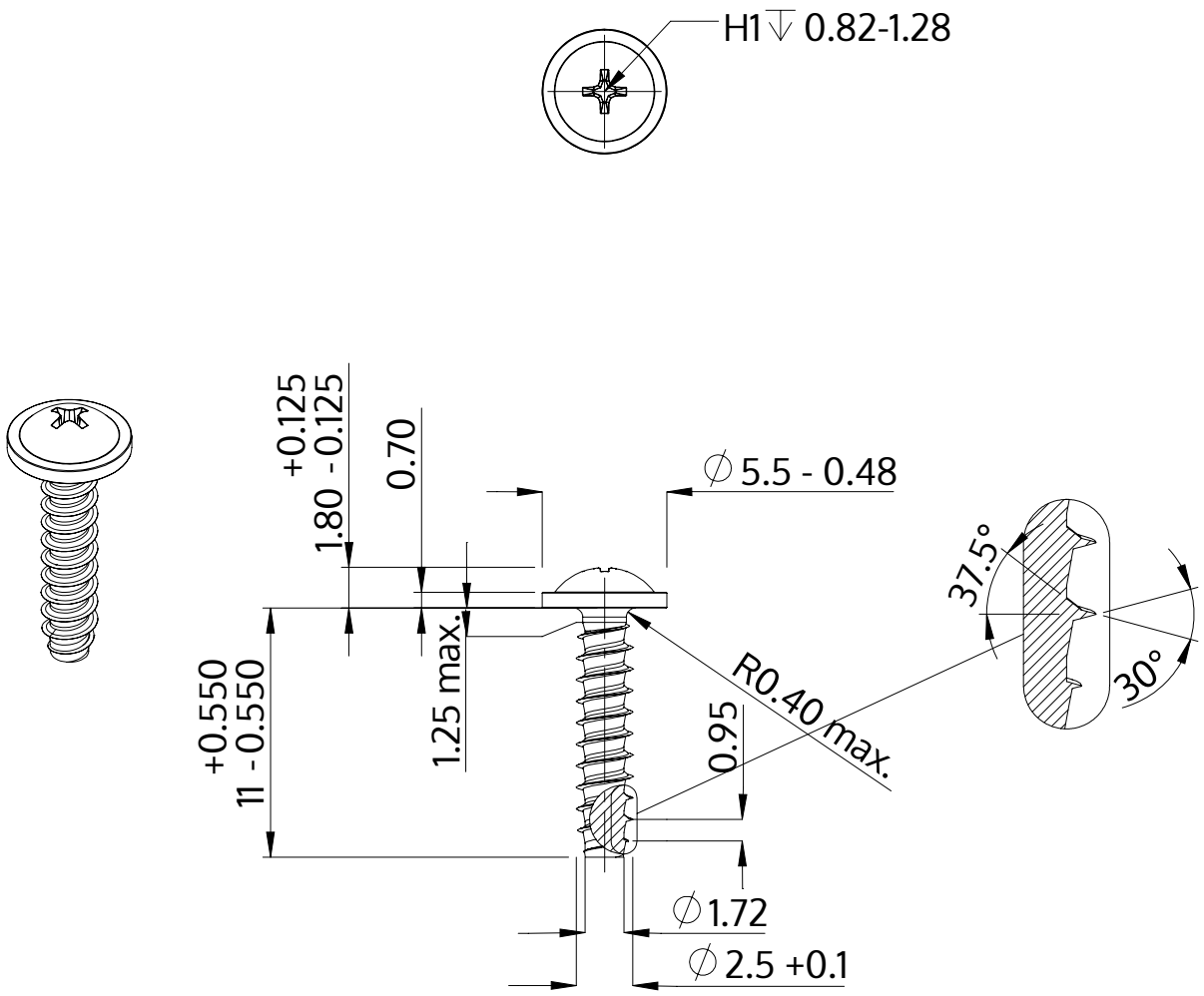

Beskrivelse	STP31 2.5x11.0 - H1
Materiale	Ædelstål A4
Overflade	blank, bejdset og passiveret
Vægt	0.436 kg / 1000 stykke

SCREWERK	**STP310250110C**	
Metrisk tegning A4	Skalering 3:1	2024-10