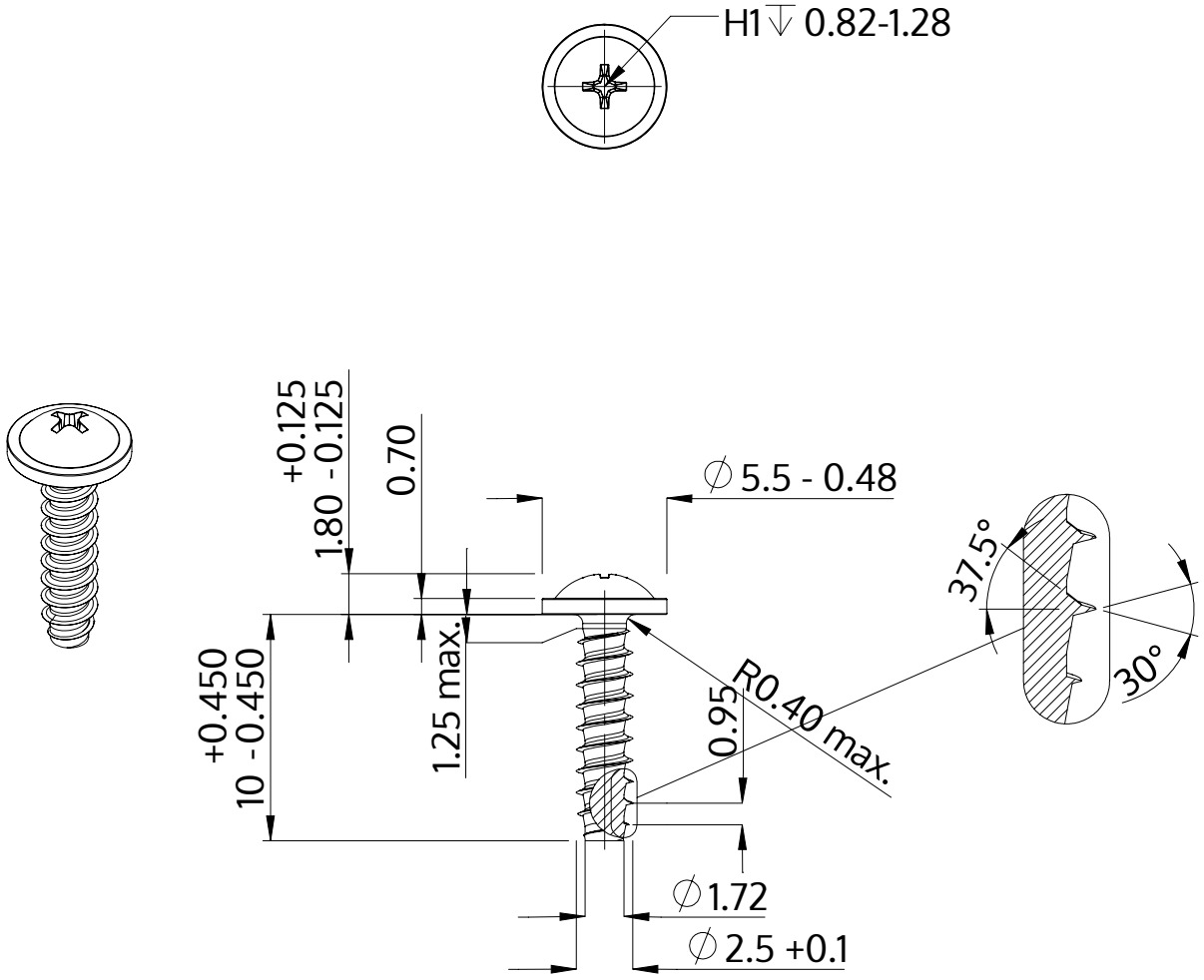

Descriere	STP31 2.5x10.0 - H1
Material	oţel inoxidabil A4
Exterior	neacoperit, murat și pasivat
Greutate	0.412 kg / 1000 unități

SCREWERK	**STP310250100C**	
Desen metric A4	Scalarea 3:1	2024-10