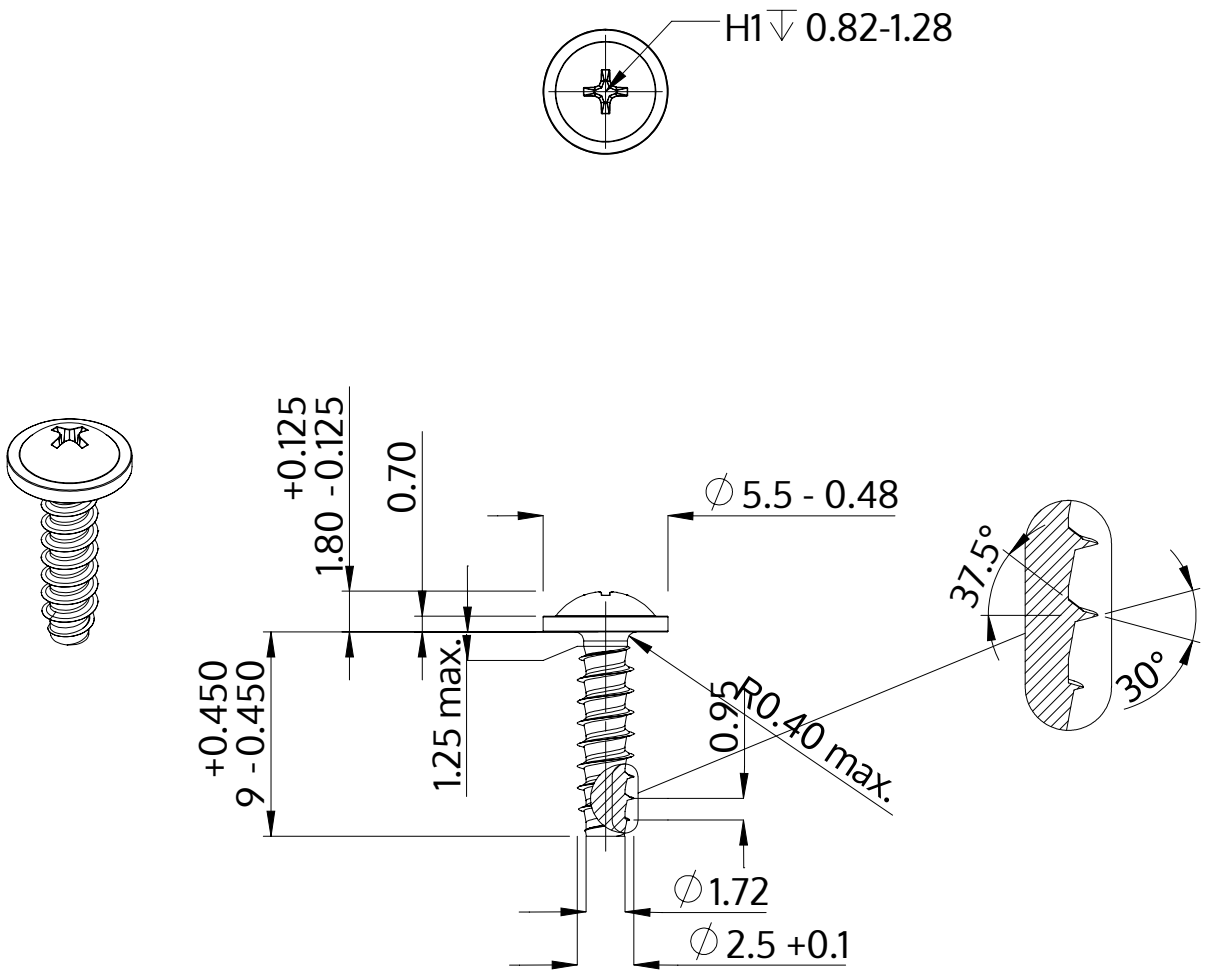

Açıklaması	STP31 2.5x9.0 - H1
Malzeme	Çelik, sertleştirilmiş
Kaplama	galvanizli 5-7 µm, temperliö mavi / şeffaf pasifleştirilmiştir
Ağırlık	0.388 kg / 1000 Adet

SCREWERK	**STP310250090S**	
Metrik çizim A4	Ölçeklendirme None:1	2024-04