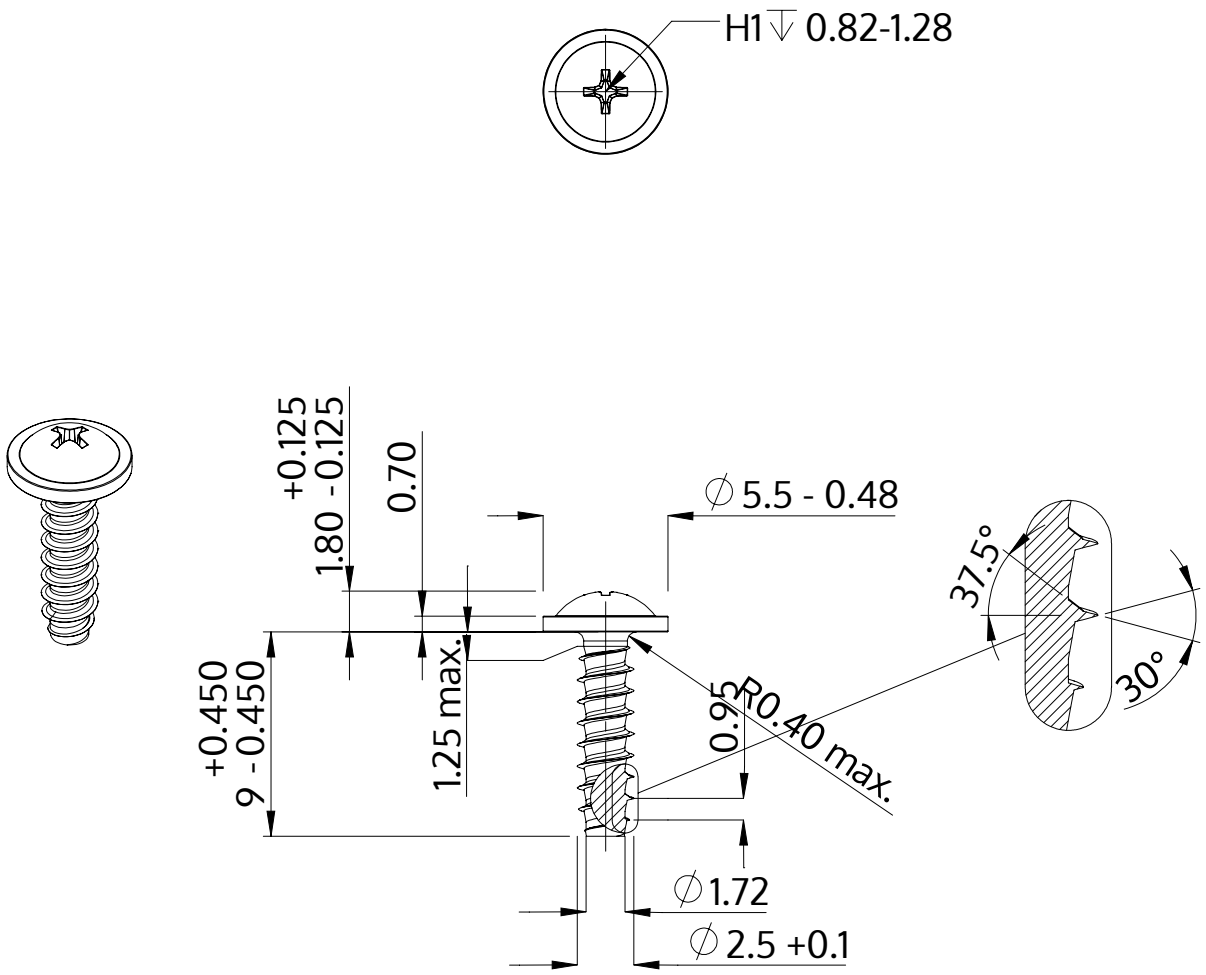

Beskrivning	STP31 2.5x9.0 - H1
Material	stål, härdat
Yta	förzinkad 5-7 µm, härdad, blå/transparent passiviserad
Vikt	0.388 kg / 1000 styck

SCREWERK	**STP310250090S**	
Metrisk skiss A4	Skala 3:1	2024-10