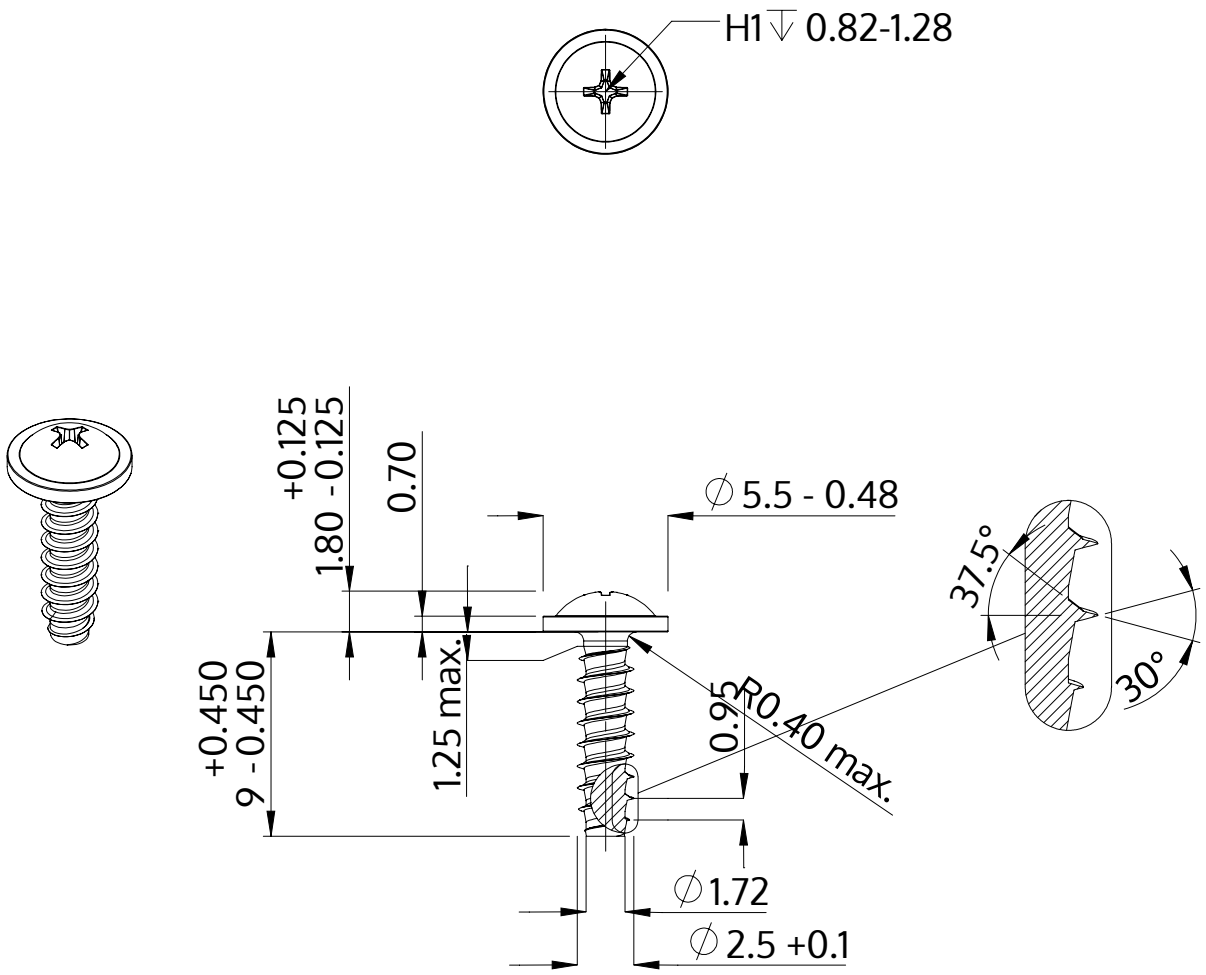

Beskrivelse	STP31 2.5x9.0 - H1
Materiale	Stål, forædlet
Overflade	galvaniseret 5-7 µm, tempret, blå / transparent passiveret
Vægt	0.388 kg / 1000 stykke

SCREWERK	**STP310250090S**	
Metrisk tegning A4	Skalering 3:1	2024-10