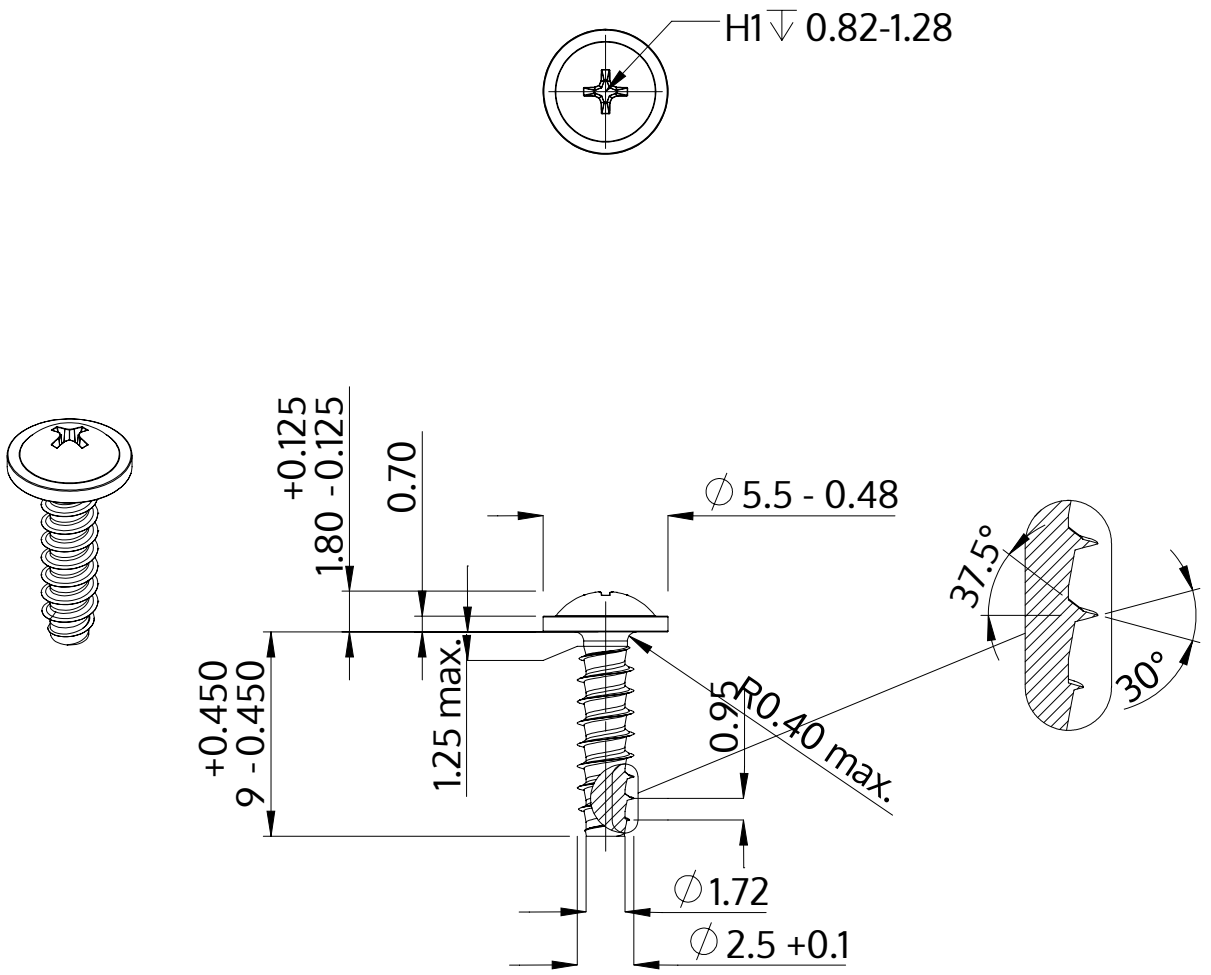

Popis	STP31 2.5x9.0 - H1
Materiál	Temperovaná ocel
Povrch	Pozinkovaná 5-7 µm, temperovaná, modrá, pasivovaná průhledně
Hmotnost	0.388 kg / 1000 Kus

SCREWERK	**STP310250090S**	
Metric výkres A4	Měřítko 3:1	2024-10