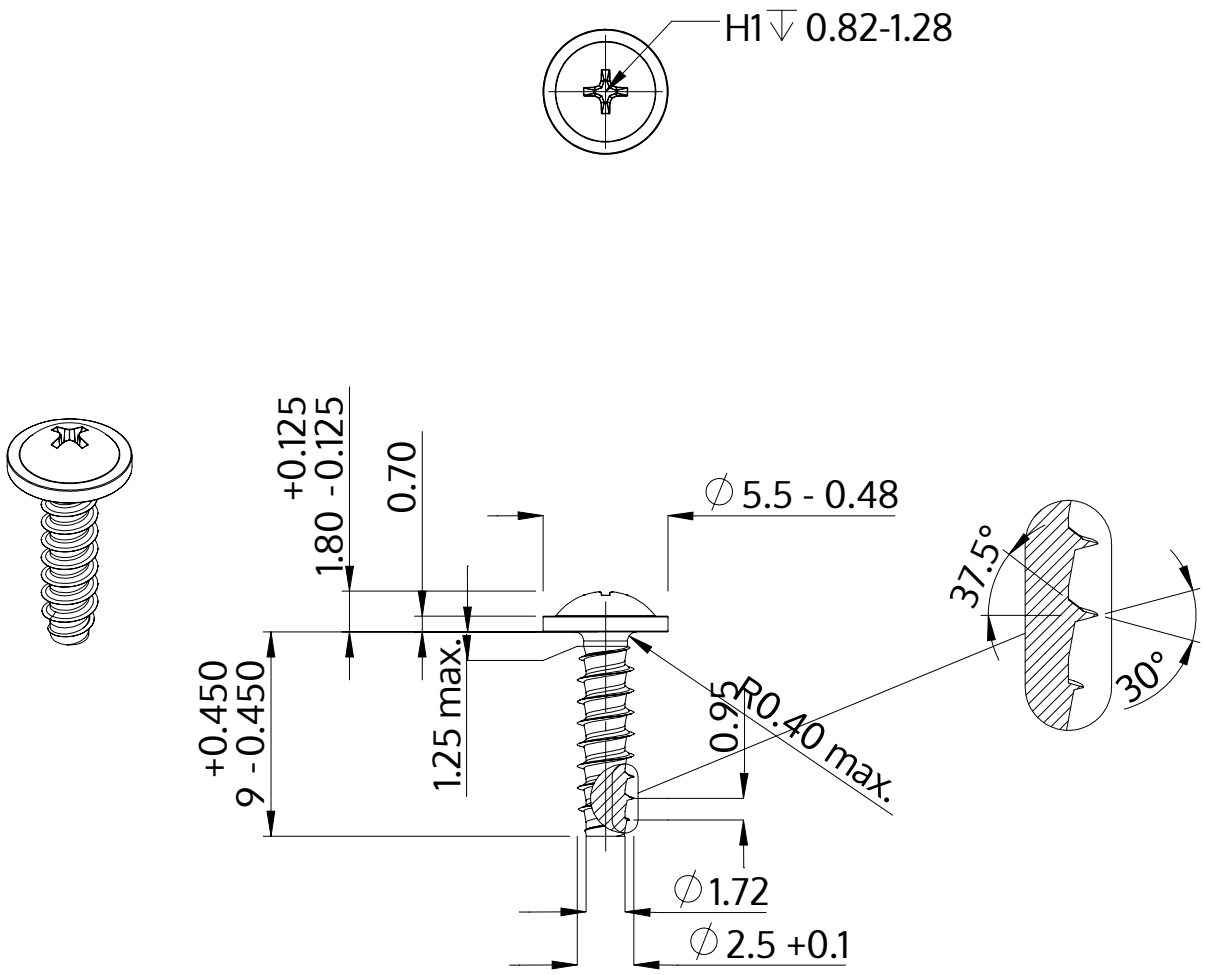

Описание	STP31 2.5x9.0 - H1
Материал	Нержавеющая сталь A4
Поверхность	Светлый отжиг и пассивация
Вес	0.388 kg / 1000 Штука

SCREWERK	**STP310250090C**	
Метрический чертеж A4	Шкала None:1	2024-04