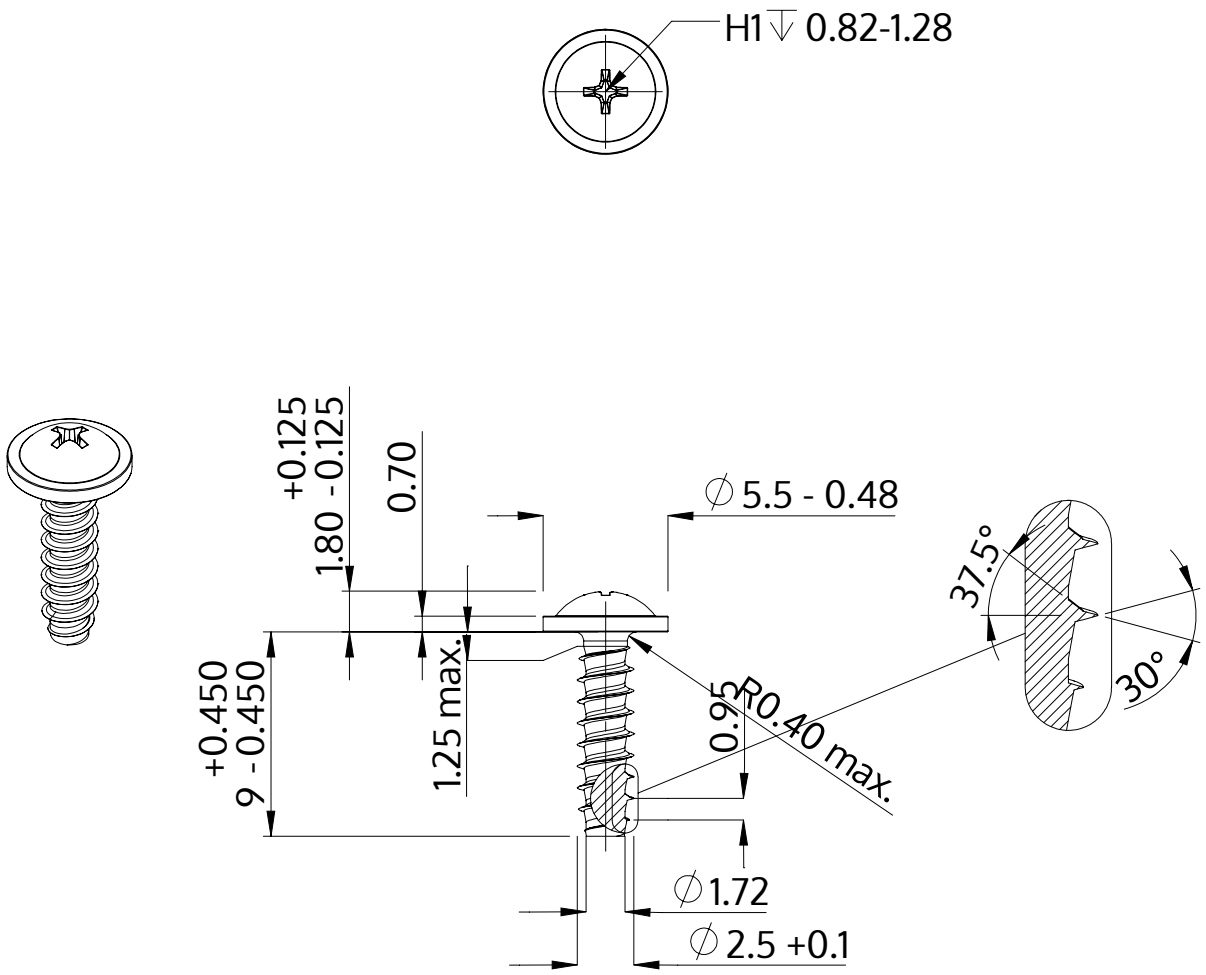

Descrizione	STP31 2.5x9.0 - H1
Materiale	acciaio inossidabile A4
Superficie	bianco-decapato e passivato
Peso	0.388 kg / 1000 pezzi

SCREWERK	**STP310250090C**	
Disegno metrico A4	Scala 3:1	2024-10