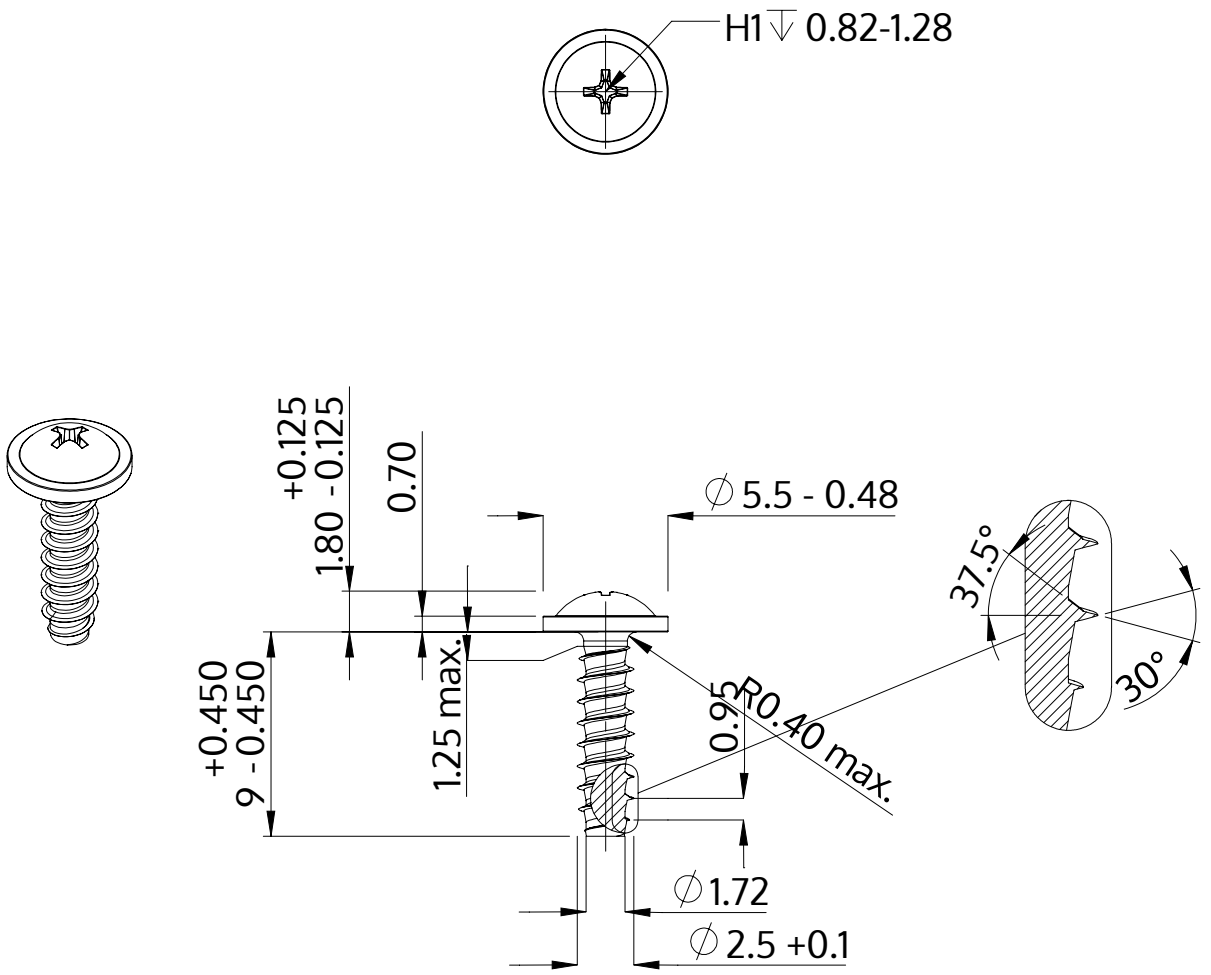

Popis	STP31 2.5x9.0 - H1
Materiál	Temperovaná ocel
Povrch	ZiNi černá-pasivovaná+temperovaná+utěsněná
Hmotnost	0.388 kg / 1000 Kus

SCREWERK	**STP310250090B**	
Metric výkres A4	Měřítko None:1	2024-04