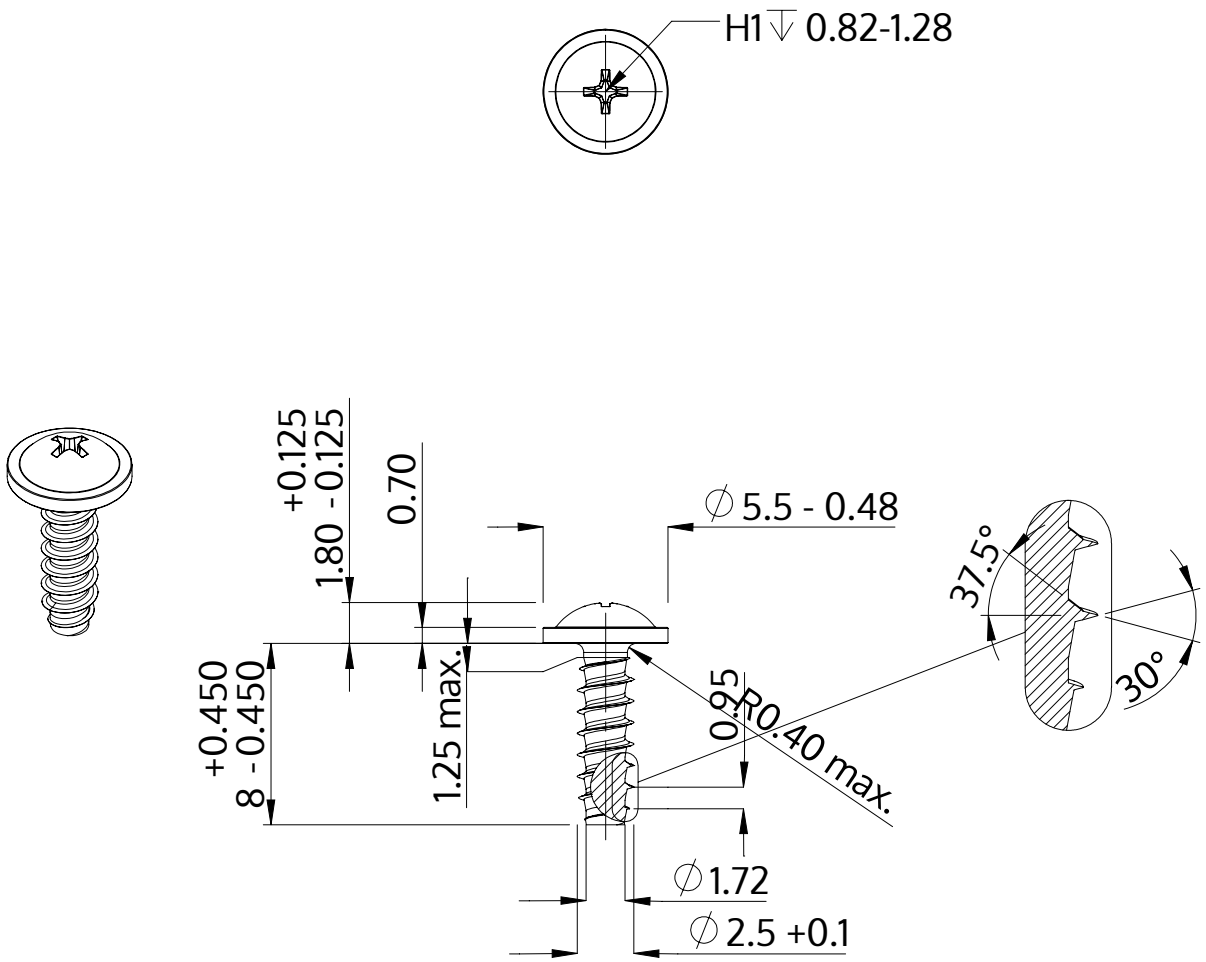

Description	STP31 2.5x8.0 - H1
Matière	acier inoxydable A4
Surface	brillant décapé et passivé
Poids	0.364 kg / 1000 Unité

SCREWERK	**STP310250080C**	
Dessin métrique A4	Redimensionner None:1	2024-04