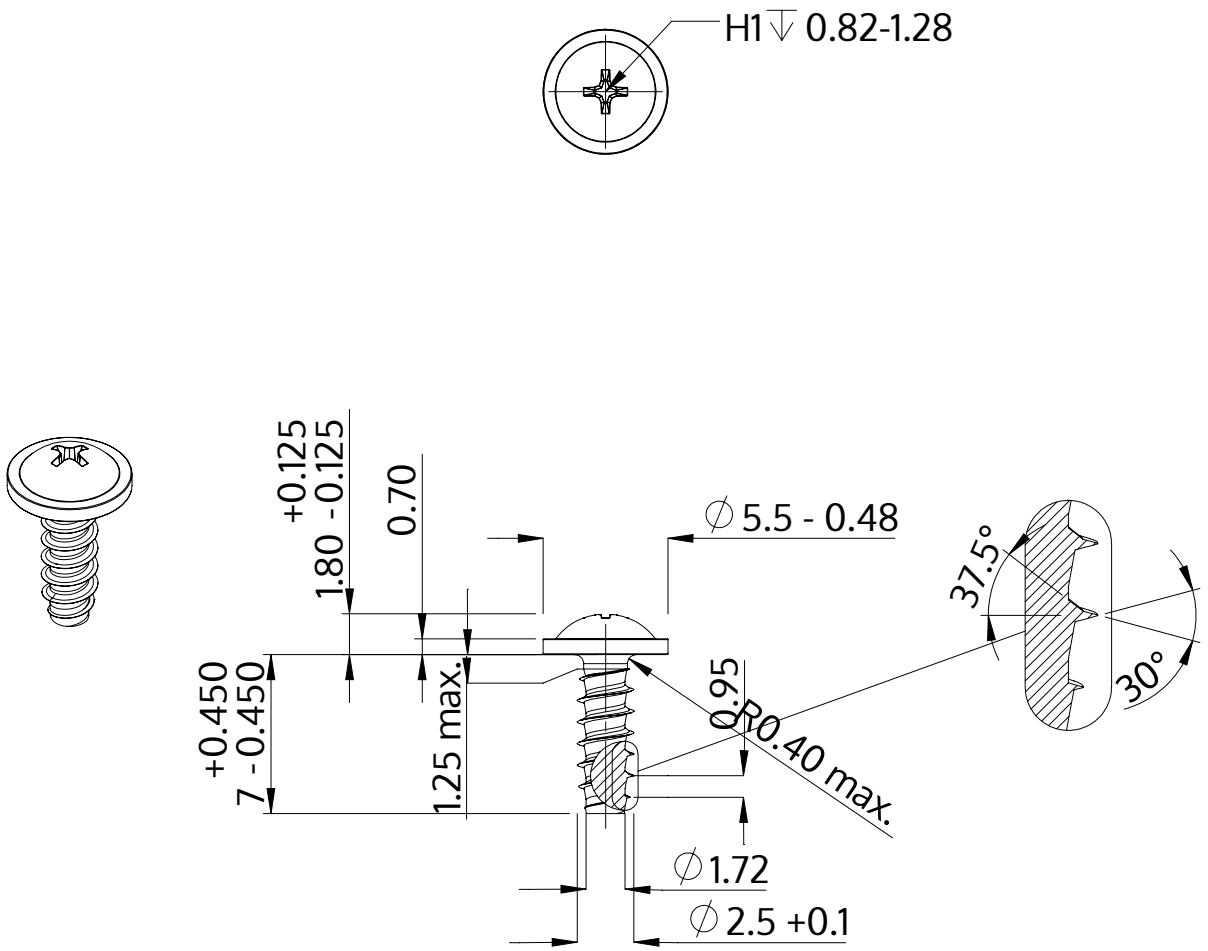

Descripción	STP31 2.5x7.0 - H1
Material	Acero Inoxidable
Superficie	Laminado brillante, barnizado y pasivado
Peso	0.340 kg / 1000 Piezas

SCREWERK	**STP310250070C**	
Diseño métrico	Escalada 3:1	2024-10