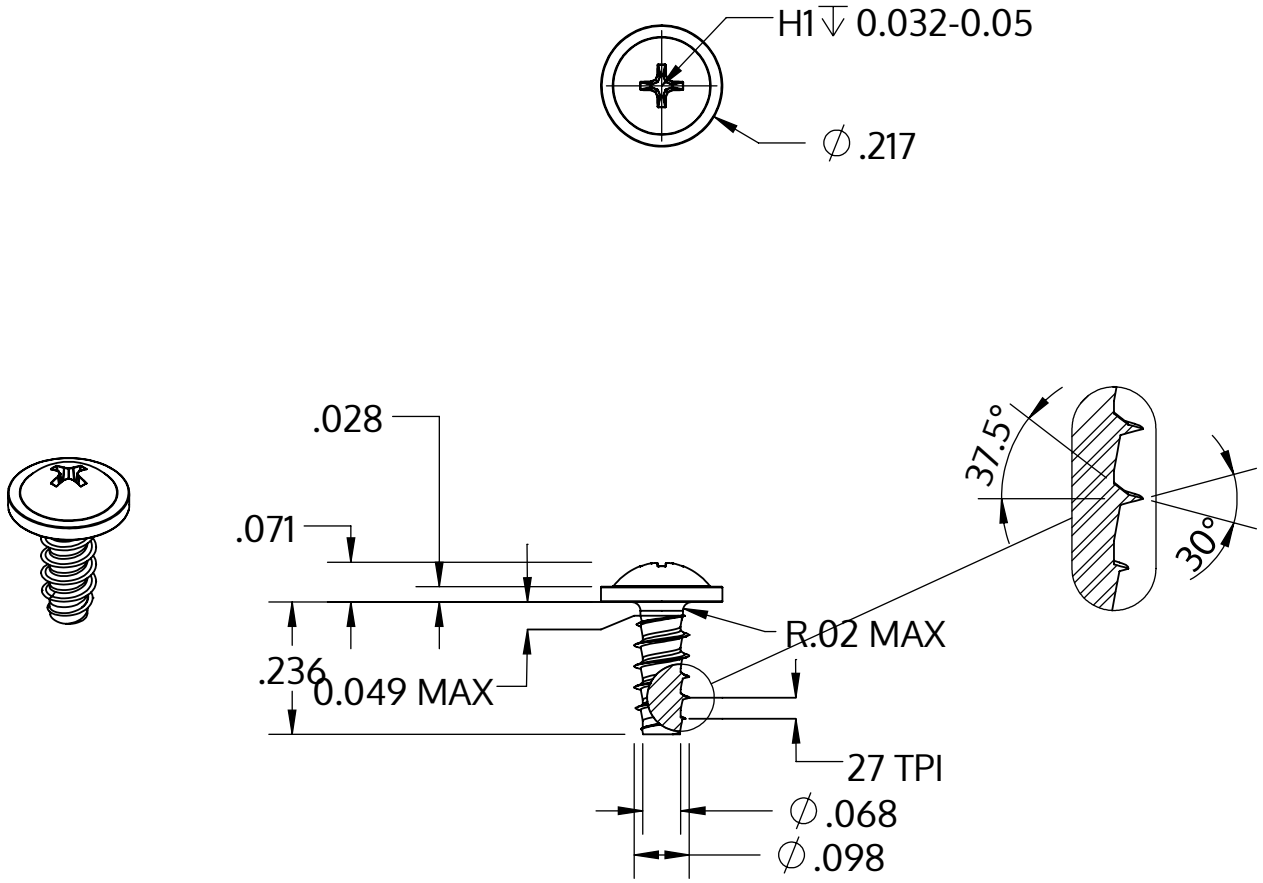

Metric size	M2.5 x 0.95 mm
US size (converted)	#3-27
	Tolerances [inch]
Length	+/- 0.014
Head diameter	+0 / -0.018
Head height	+/- 0.004
Thread diameter	+0.003 / -0

Descrição	STP31 2.5x6.0 - H1
Material	aço, endurecido
Superfície	zincado 5-7 µm, galvanizado, azul / passivado transparente
Peso	0.316 kg / 1000 peças

SCREWERK	**STP310250060S**	
_Zoll Zeichnung Größe A	Escala 3:1	2024-10