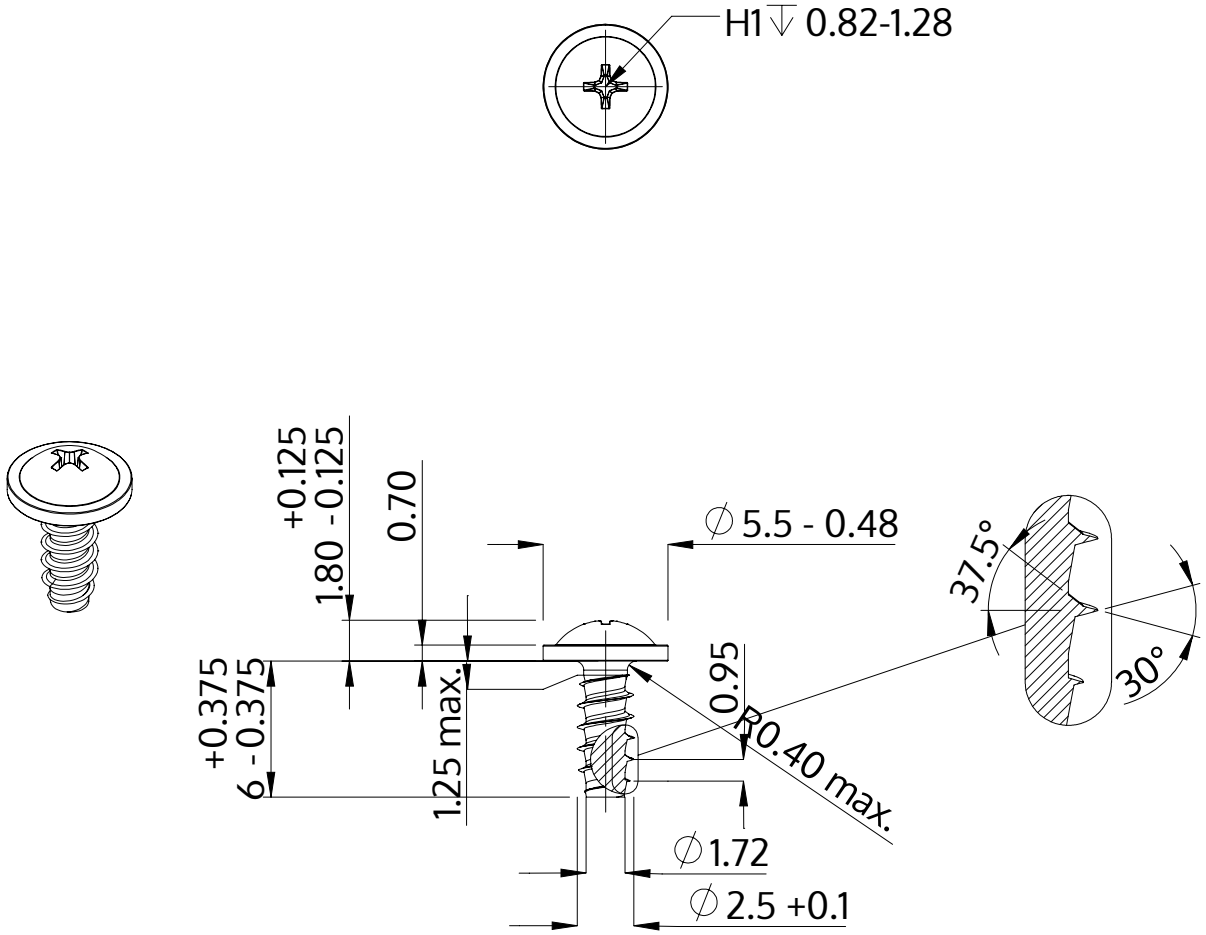

Beskrivelse	STP31 2.5x6.0 - H1
Materiale	Stål, forædlet
Overflade	ZnNi sort-passiveret, tempret, forseglet
Vægt	0.316 kg / 1000 stykke

SCREWERK	**STP310250060B**	
Metrisk tegning A4	Skalering None:1	2024-04