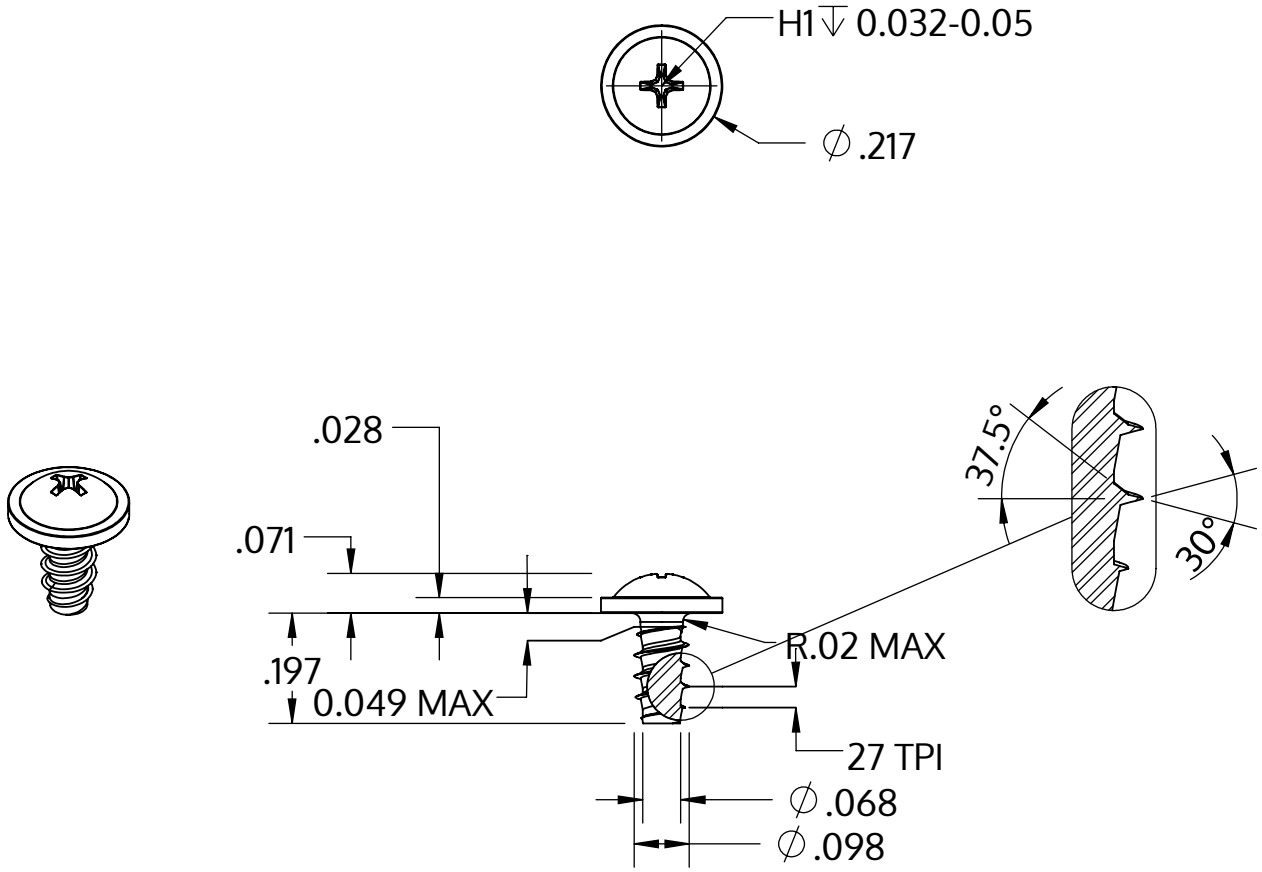

Metric size	M2.5 x 0.95 mm
US size (converted)	#3-27
	Tolerances [inch]
Length	+/- 0.014
Head diameter	+0 / -0.018
Head height	+/- 0.004
Thread diameter	+0.003 / -0

Описание	STP31 2.5x5.0 - H1
Материал	стомана, закалена
Повърхност	Цинково покритие 5-7 µm,топлинна обработка, синьо / прозрачно пасивиране
Тегло	0.292 kg / 1000 Бройка

SCREWERK	**STP310250050S**	
_Zoll Zeichnung Größe A	Мащаб 3:1	2024-10